Collection : Bidet / WC

Abattant WC, acrylique blanc, pour réf. 8C400.

Toilet seat, white acrylic, for ref. 8C400.

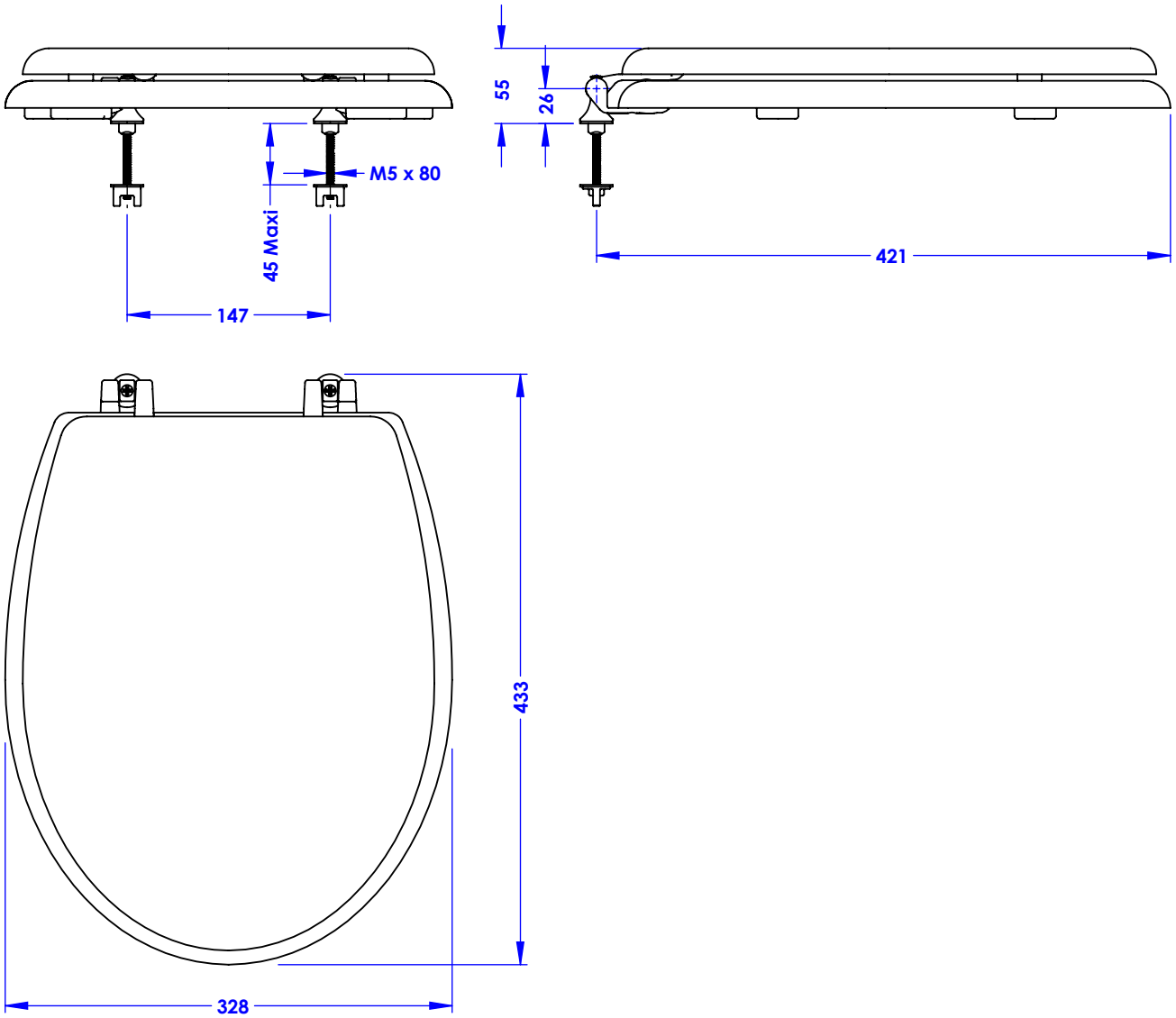

Ref : WCB-8A100

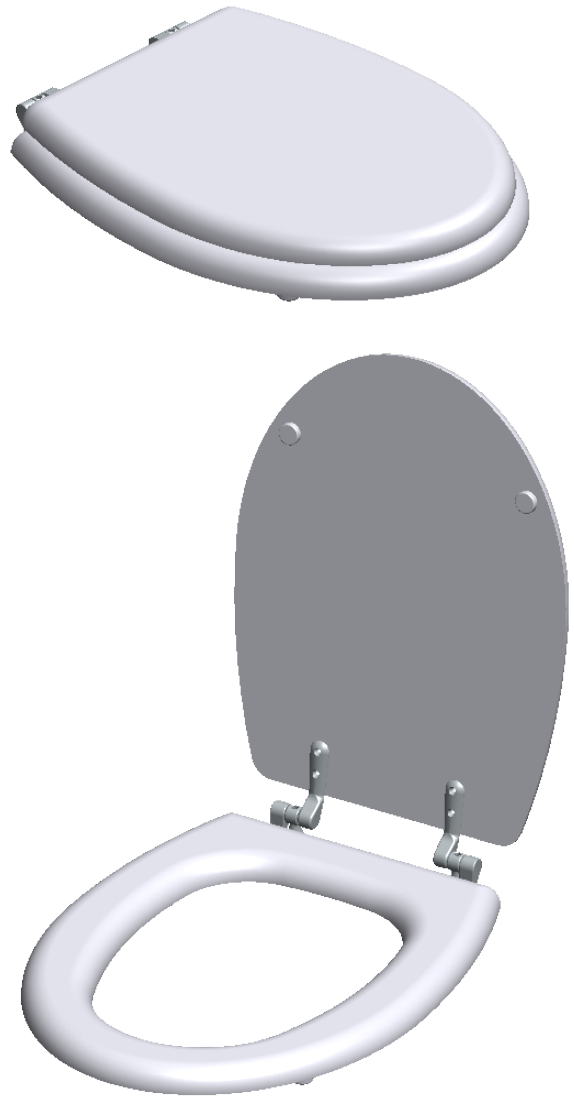

MARGOT

PARIS . 1912

13/10/2022