Collection : Edward

Cuvette WC suspendue, pour bâti support et abbatants réfs. MS05-8A100 et MS05-8A1BO.

Wall mounted toilet bowl, for built-in support and toilet seats refs. MS05-8A100 & MS05-8A1BO.

Ref : **MS05-8W400**

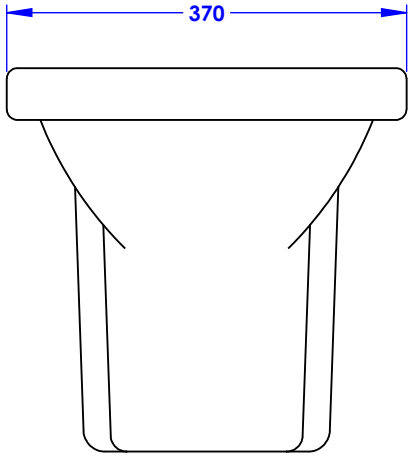

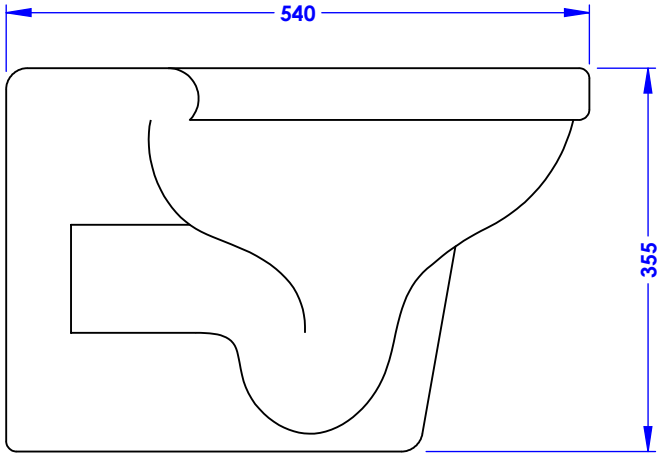

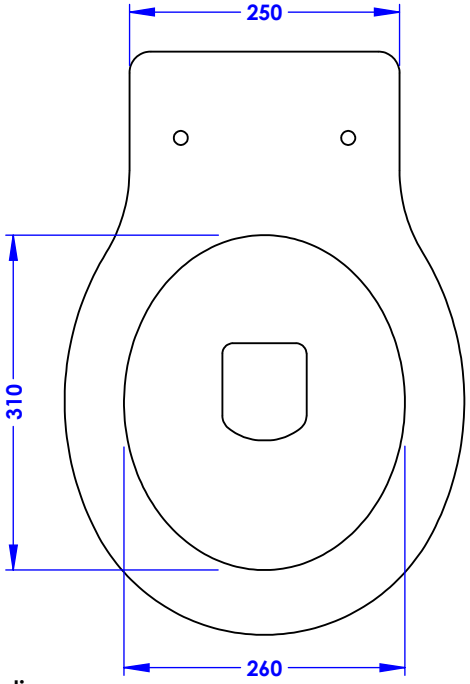

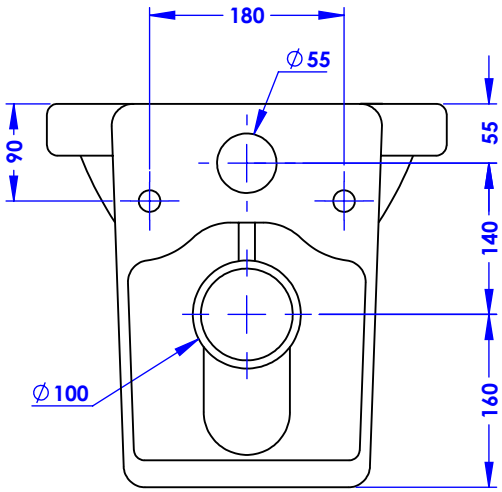

Ø de perçage et entre-axe recommandés.*

*Ø Recommended drilling and center distances.**

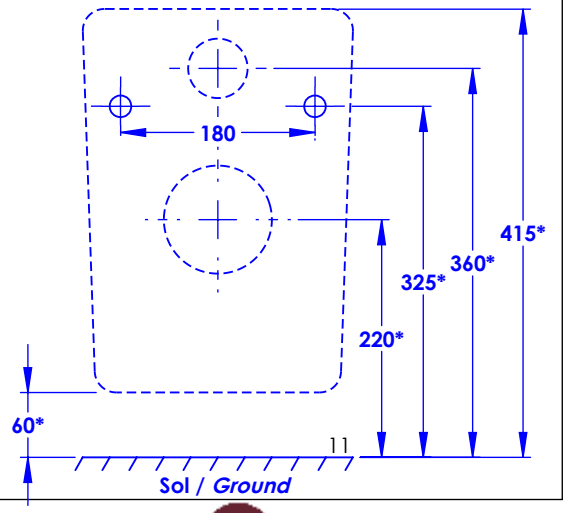

Informations :

Fournie avec visserie / *Provided with screws.*

Cuvette compatible avec les abbatants réf. **MS05-8A100 et MS05-8A1BO** / Toilet bowl *compatible with toilet seats refs.* ***MS05-8A10 & MS05-8A1BO.***

Veuillez noter que la céramique a une tolérance de **+/- 3%** / *Please note that ceramic has dimensional tolerance of* ***+/- 3%.***

Margot

PARIS 1912

26/10/2023