Collection : Edward

Paire d'équerres laiton. - *Paire of brass brackets.*

Ref : **MS00-8C251**
MS00-8C246

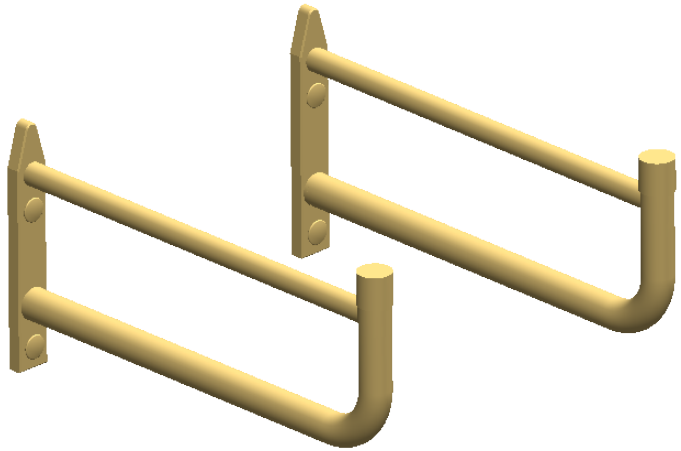

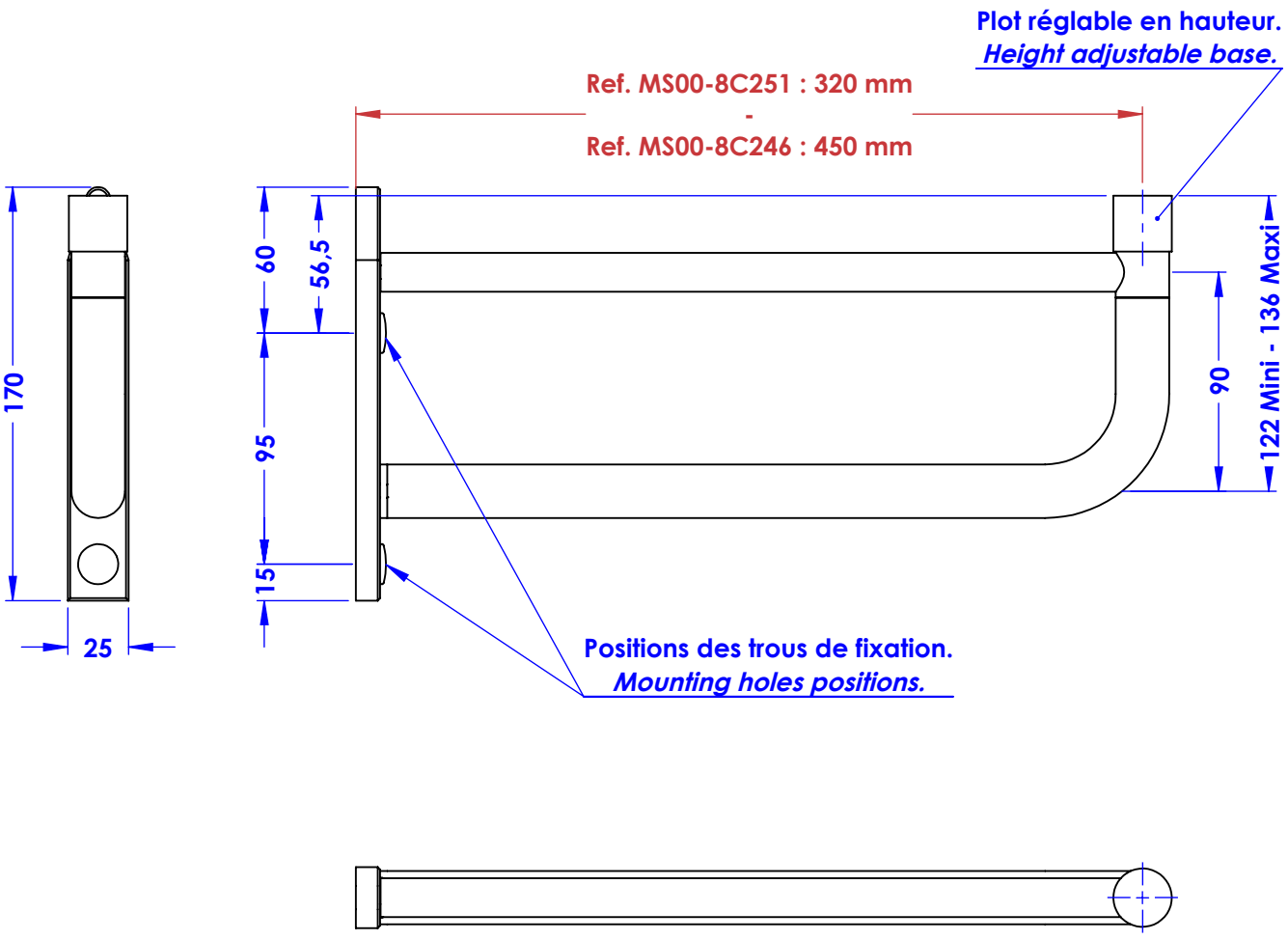

Entraxe et diamètre de perçages recommandés.
Recommended hole spacing and diameter.

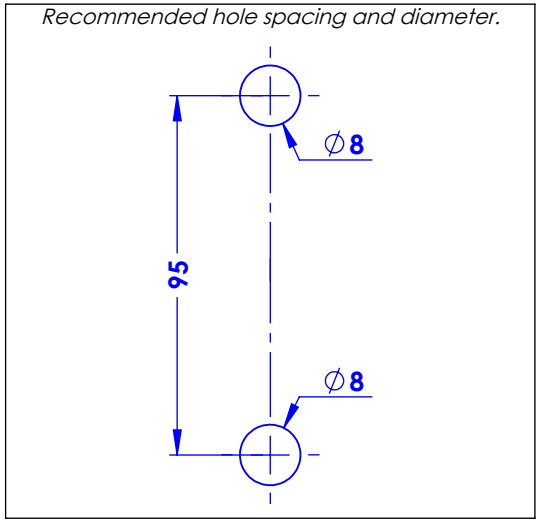

Margot
Paris 1912

Informations :

Fournie avec visserie. / *Provided with screws.*

27/11/2024