Collection : Onyx

Mélangeur bain-douche sur colonnes au sol avec douchette et flexible.

Floor mounted bath and shower mixer with handshower set and hose.

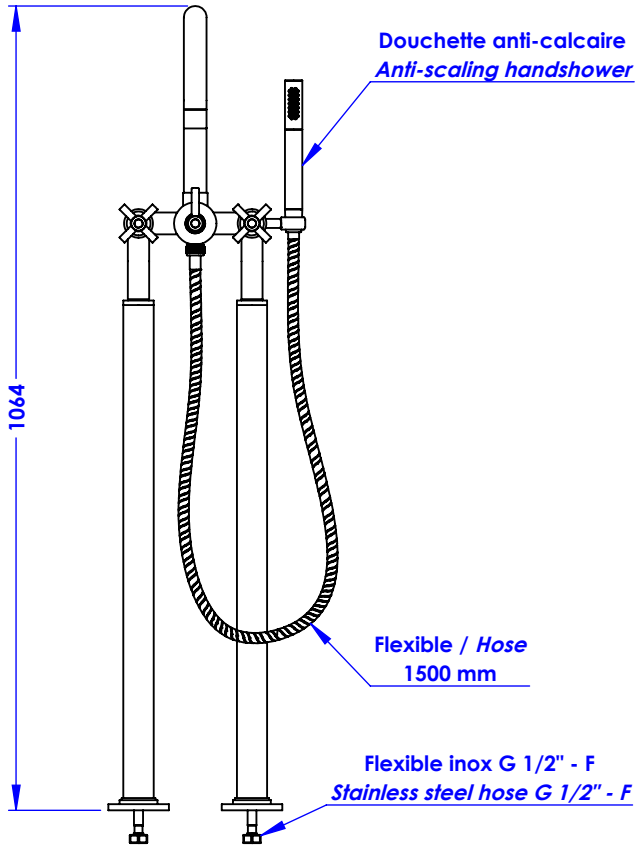

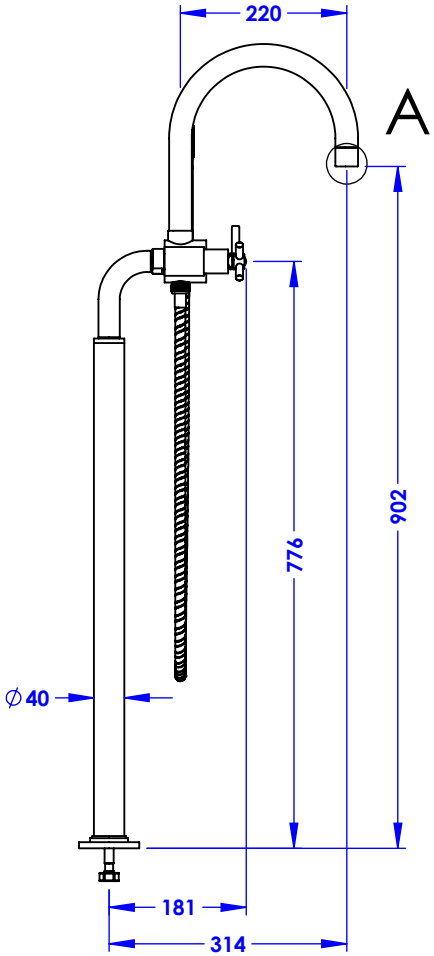

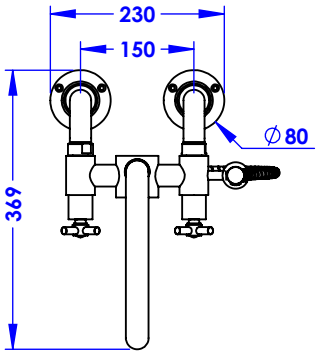

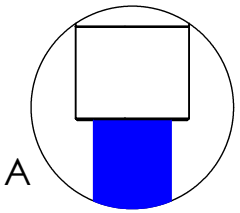

DÉTAIL A

ECHELLE 1 : 2

Ref : **M90-3309**

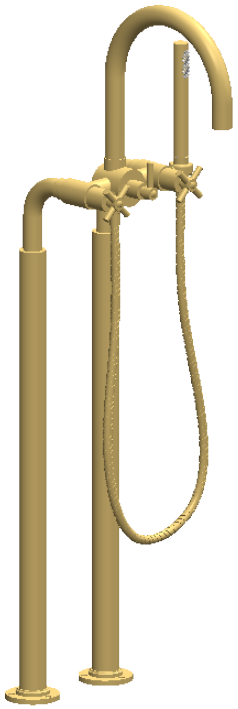

Débit bec / *Spout flow rate* : 30 l/min sous 3 bars.
Débit douchette / *Handshower flow rate* : 10 l/min sous 3 bars.
Pression maxi / *Max pressure* : 5 bars.

Ø de perçage et entre-axe recommandés.

Ø Recommended drilling and centre distances.

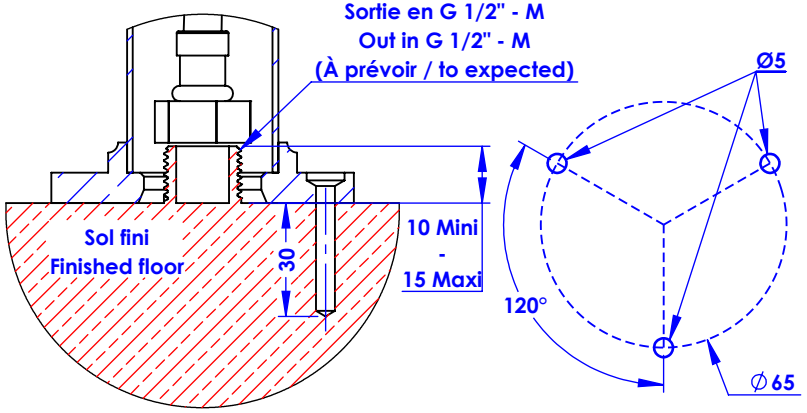

Informations :

Fournie avec têtes céramique 1/4 de tour. / *Provided with ceramic cartridges 1/4 turn.*

Raccordement par flexibles inox tressés (lg 500 mm). / *Connected by stainless steel hoses (lg 19" 68').*

Chevilles et vis de fixation fournies. / *Dowels and fixing screws supplied.*

Margot
Paris 1912

04/10/2024