Collection : Industry

Miroir 70 x 43 cm, ovale.

Mirror 70 x 43 cm, oval.

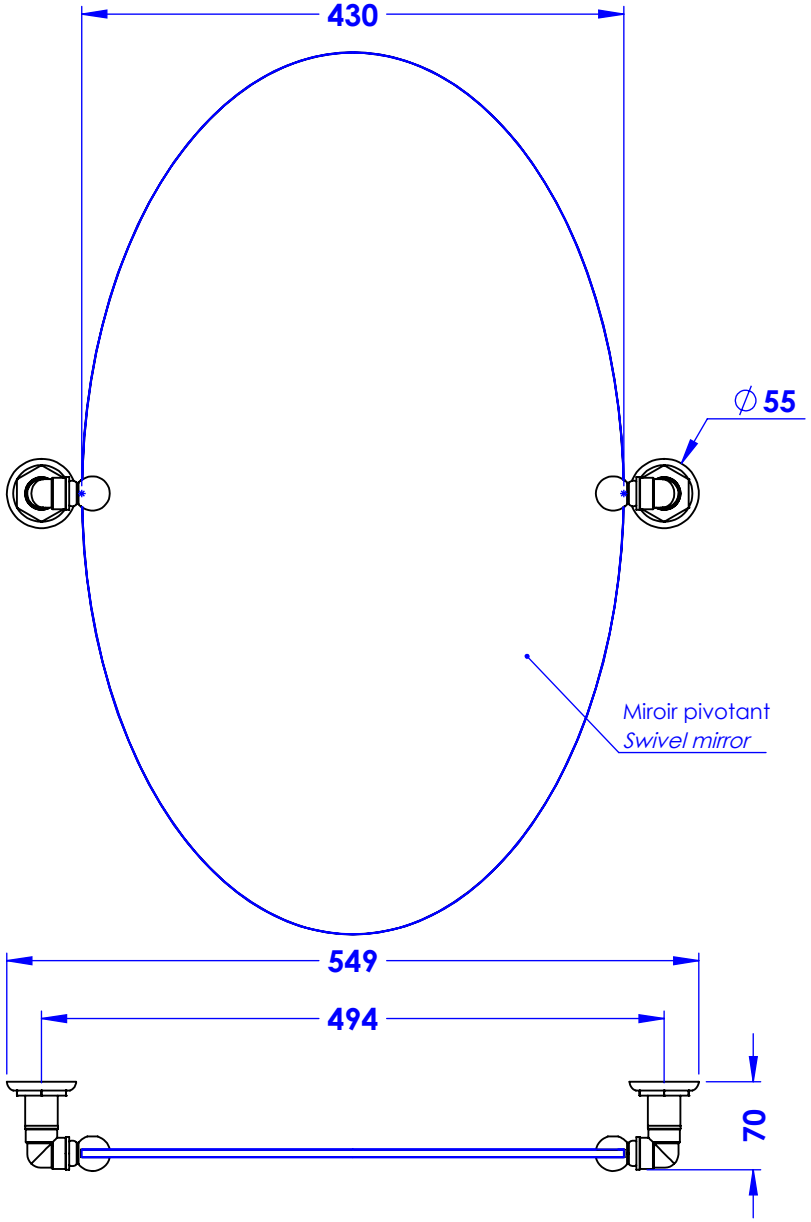

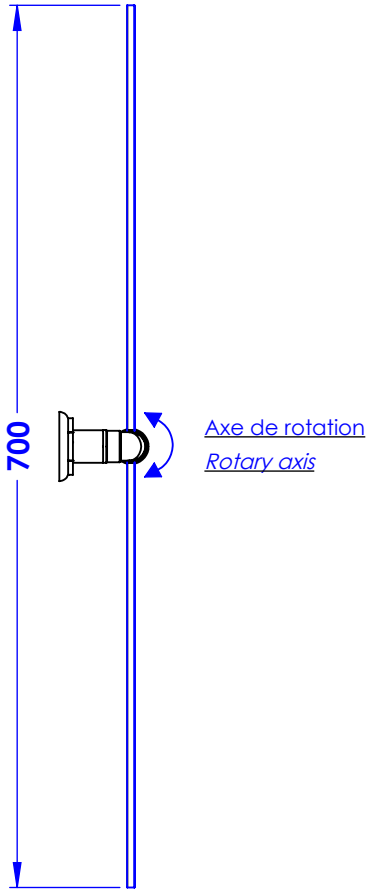

Ref : **M81-537**

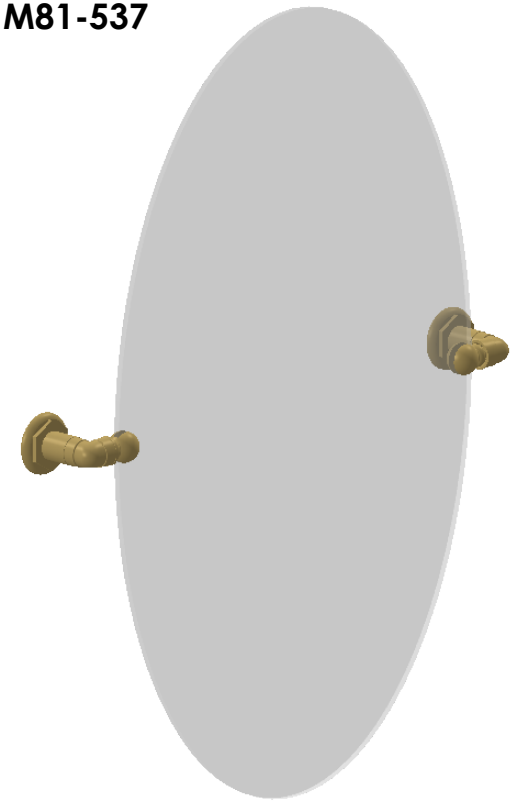

Platine de fixation.

Fixing plate.

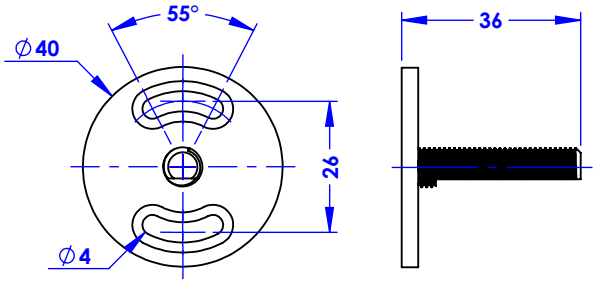

Informations :

Fournie avec visserie. / *Provided with screws.*

Margot

Paris 1912

11/10/2024