Collection : Industry

Porte-serviette anneau, Ø 17 cm, mural.

Wall mounted towel ring, Ø17 cm.

Ref : **M81-510**

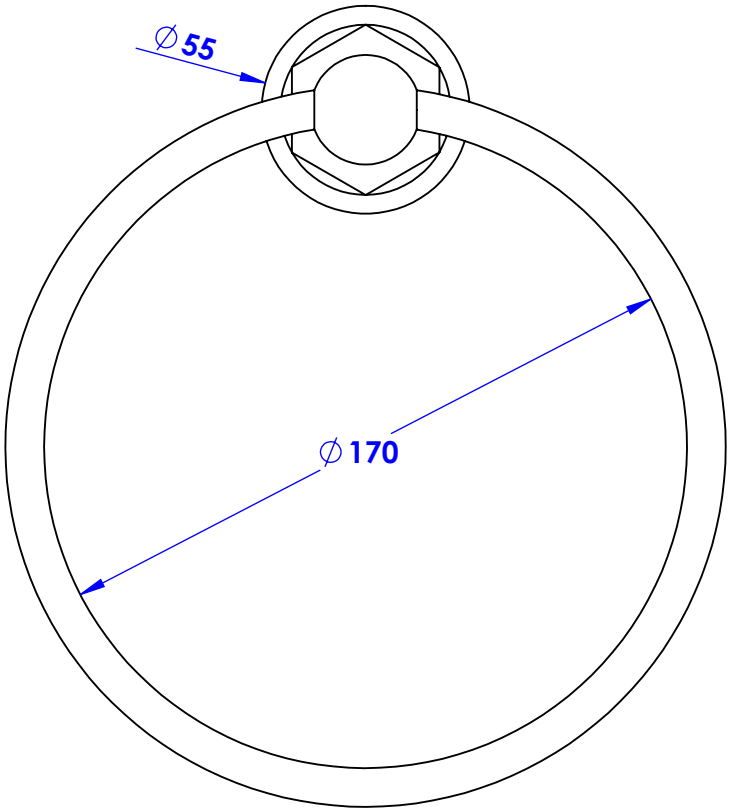

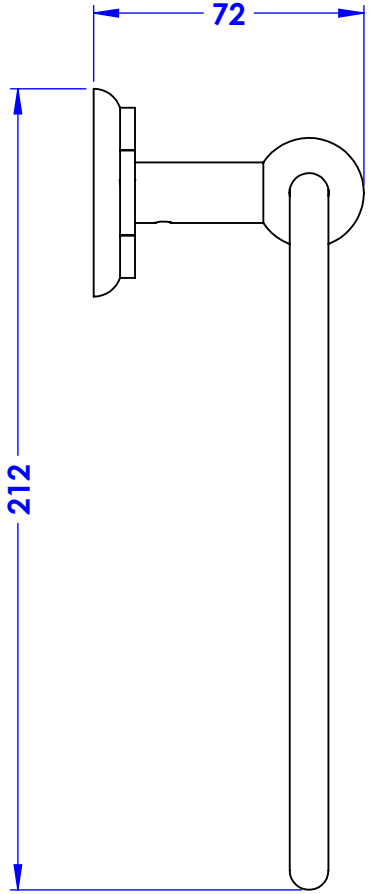

Platine de fixation.

Fixing plate.

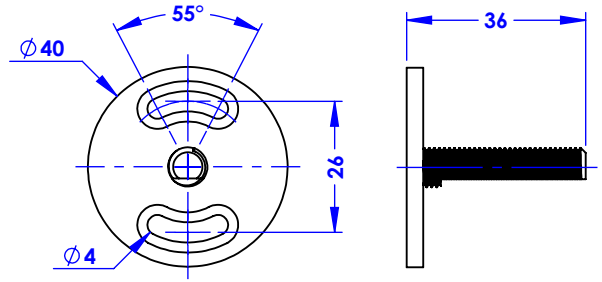

Margot

Paris 1912

Informations :

Fournie avec visserie. / *Provided with screws.*

09/10/2024