Collection : Industry

Tablette plaque de verre, L. 60 cm.

Shelf holder, glass shelf, L. 60 cm.

Ref : **M81-507**

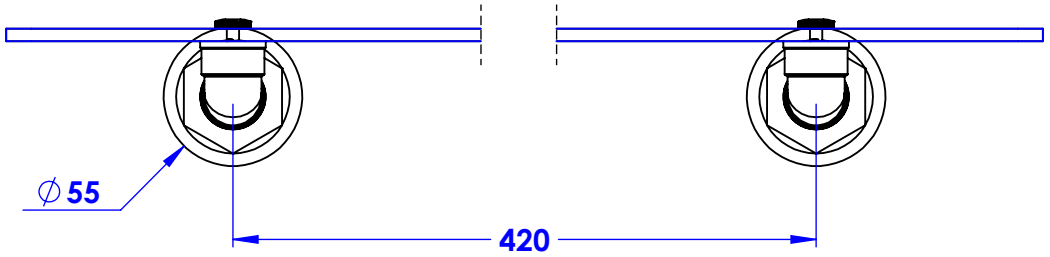

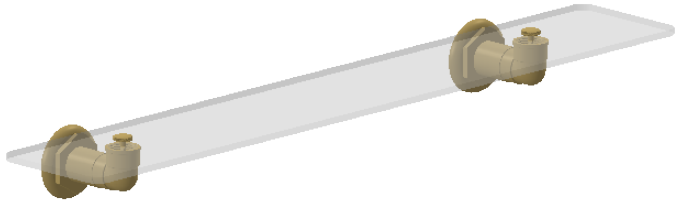

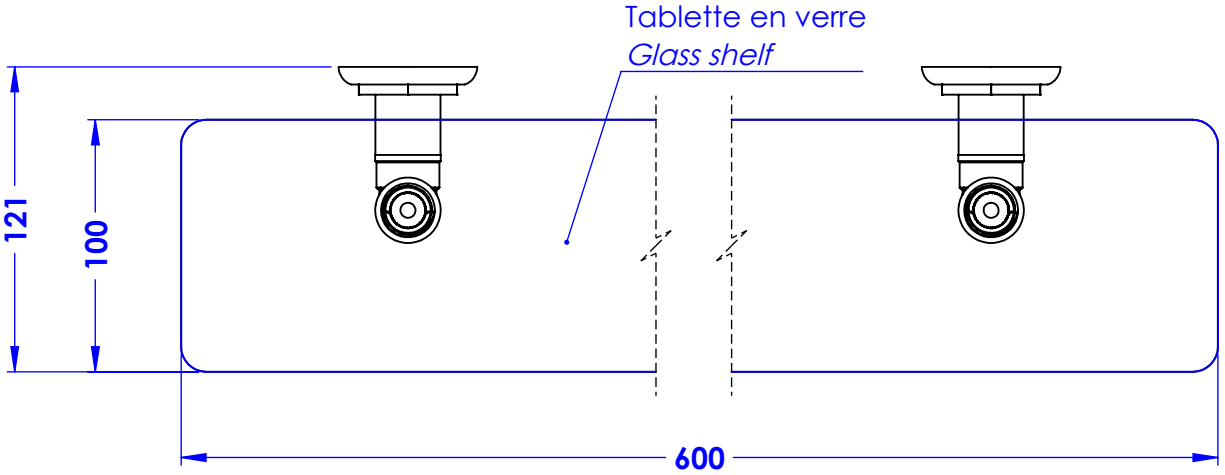

Platine de fixation.

Fixing plate.

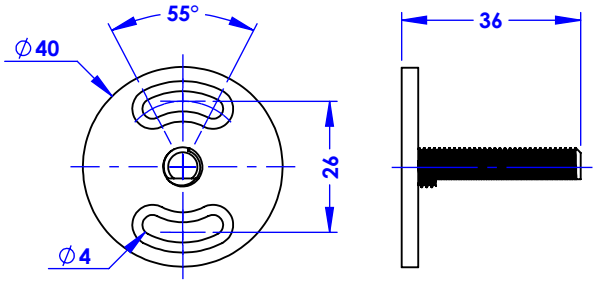

Margot

Paris 1912

Informations :

Fournie avec visserie. / *Provided with screws.*

09/10/2024