Collection : Industry

Porte-rouleau sans couvercle, mural.

Wall mounted toilet roll holder without cover.

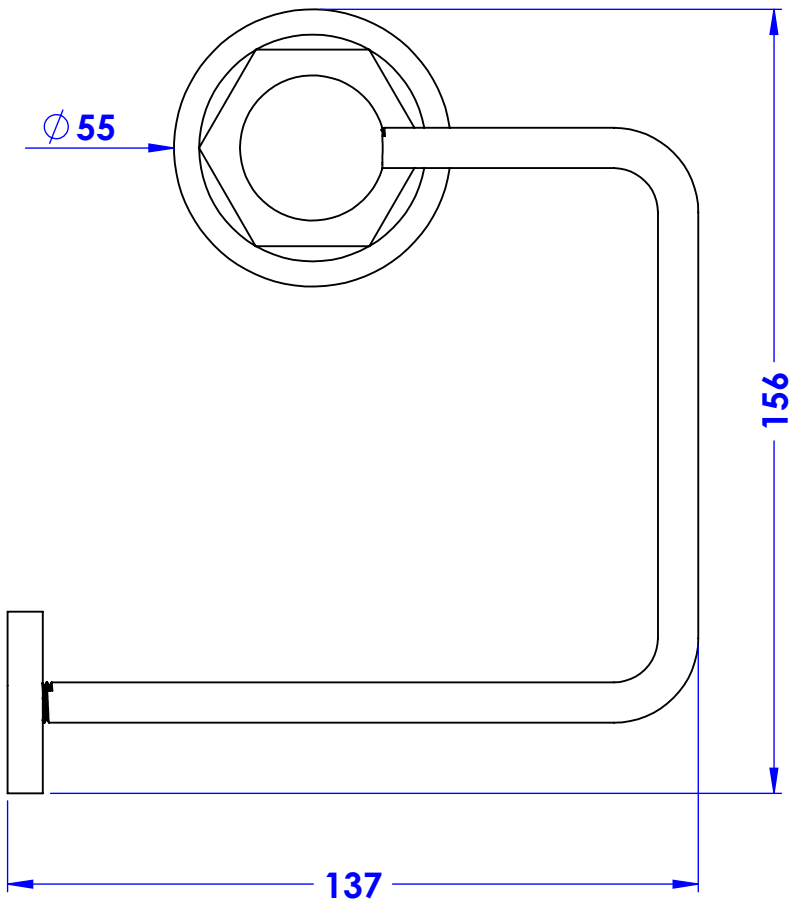

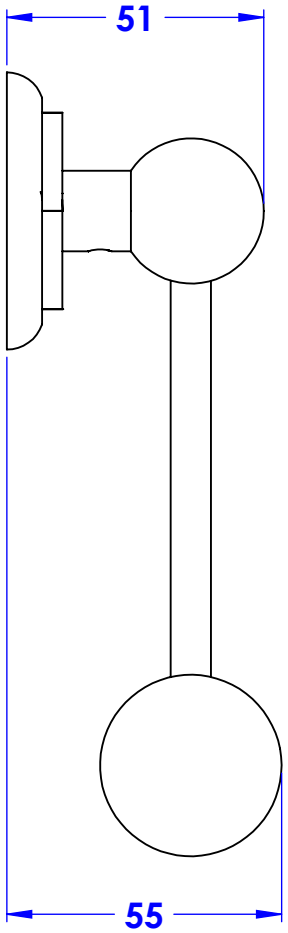

Ref : **M81-504**

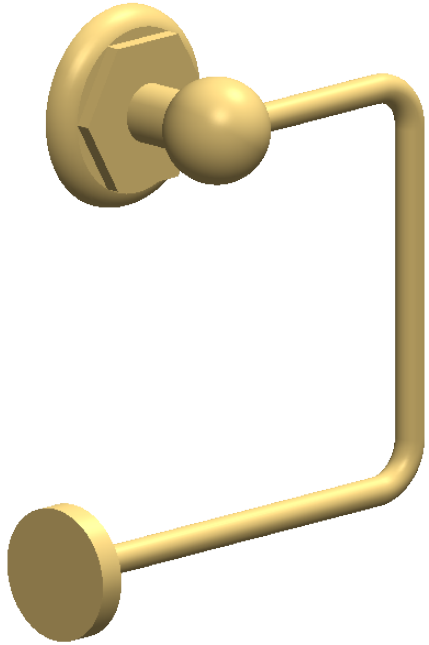

Platine de fixation.

Fixing plate.

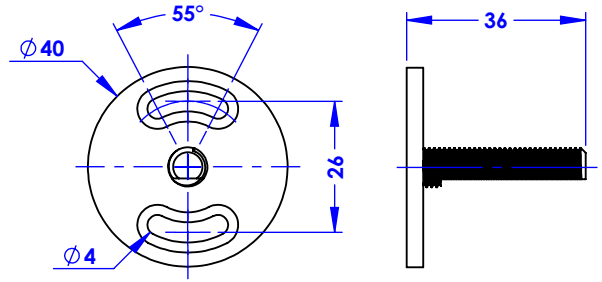

Margot

Paris 1912

Informations :

Fournie avec visserie. / *Provided with screws.*

08/10/2024