Collection : Gabrielle

Mitigeur mécanique bain-douche 4 trous sur gorge avec flexibles de raccordement.

Rim mounted 4-hole single-lever bath and shower mixer, with connection hoses.

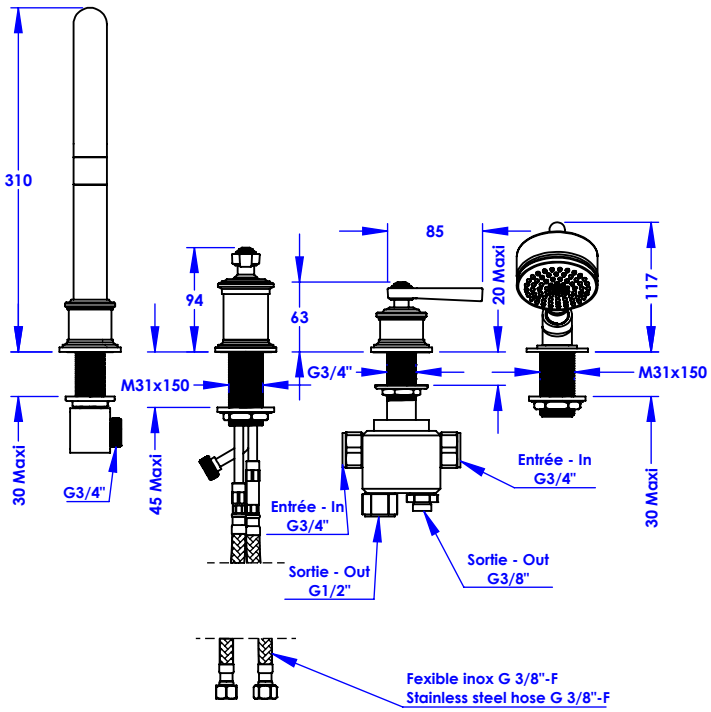

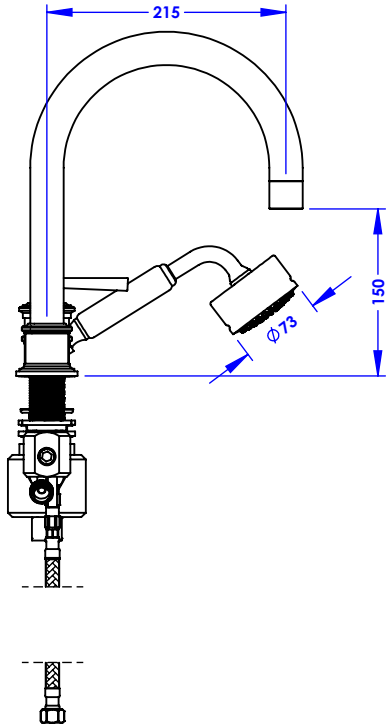

Ref : **M61-3304M**

Débit / *Flow rate* : 22 l/min sous 3 bars.
Pression maxi / *Max pressure* : 5 bars.

Ø de perçage et entre-axe recommandés.

Ø Recommended drilling and center distances.

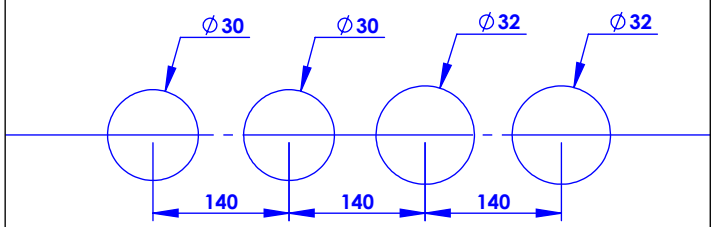

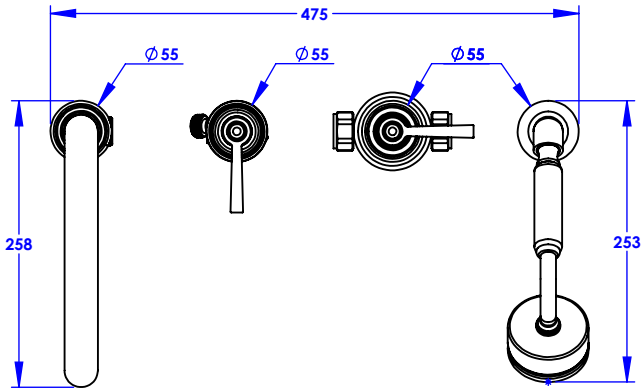

Informations :

Raccordement par flexibles inox tressés (lg 350mm). / Connected by stainless steel hoses (lg 13"4/5).

Vidage non-fourni. / Waste not-included.

Margot
PARIS 1912

20/02/2025