Collection : Gabrielle à manettes

Ensemble douche avec mitigeur thermostatique.

Thermostatic shower mixer package.

Ref : **M61-2308T1**

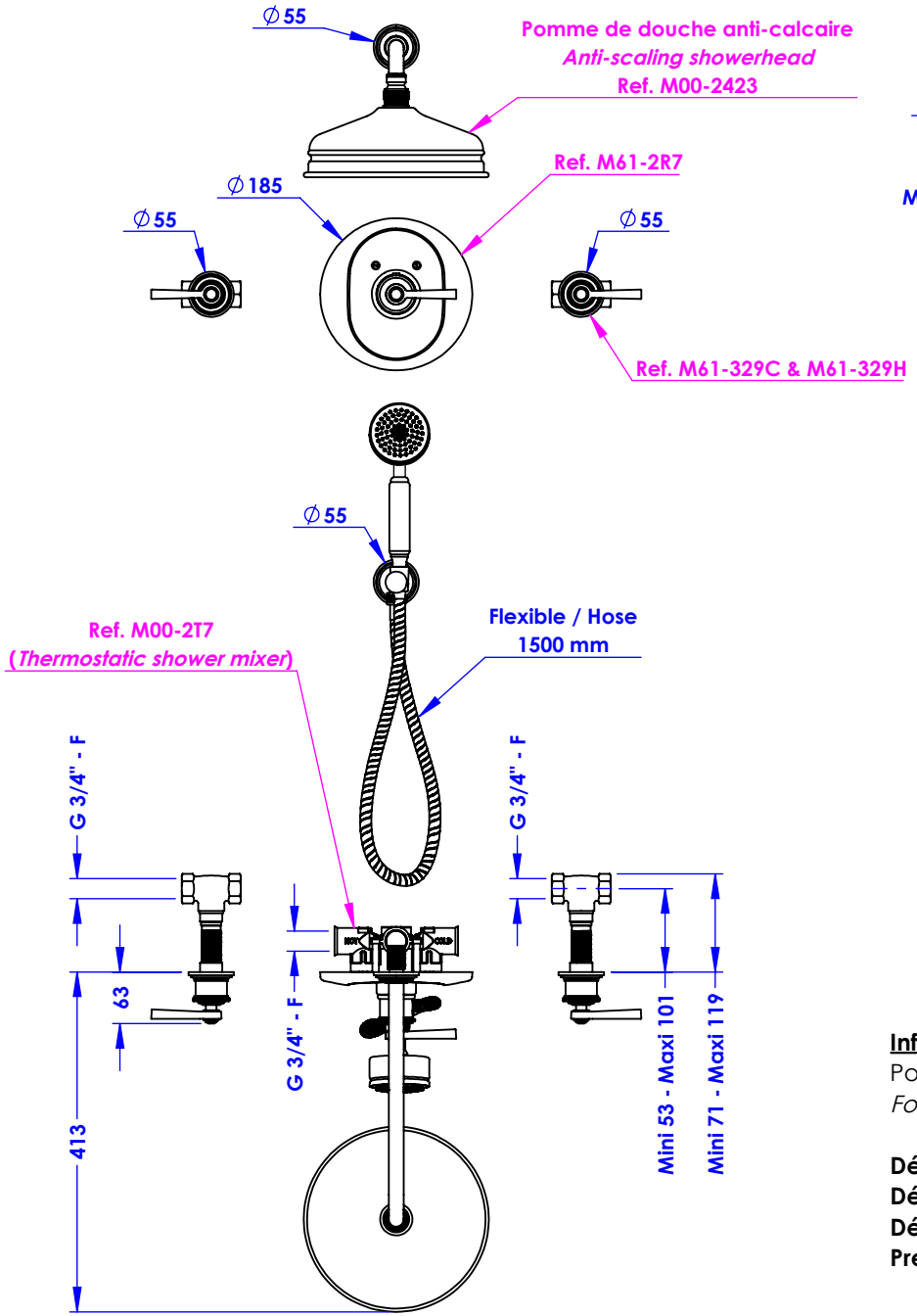

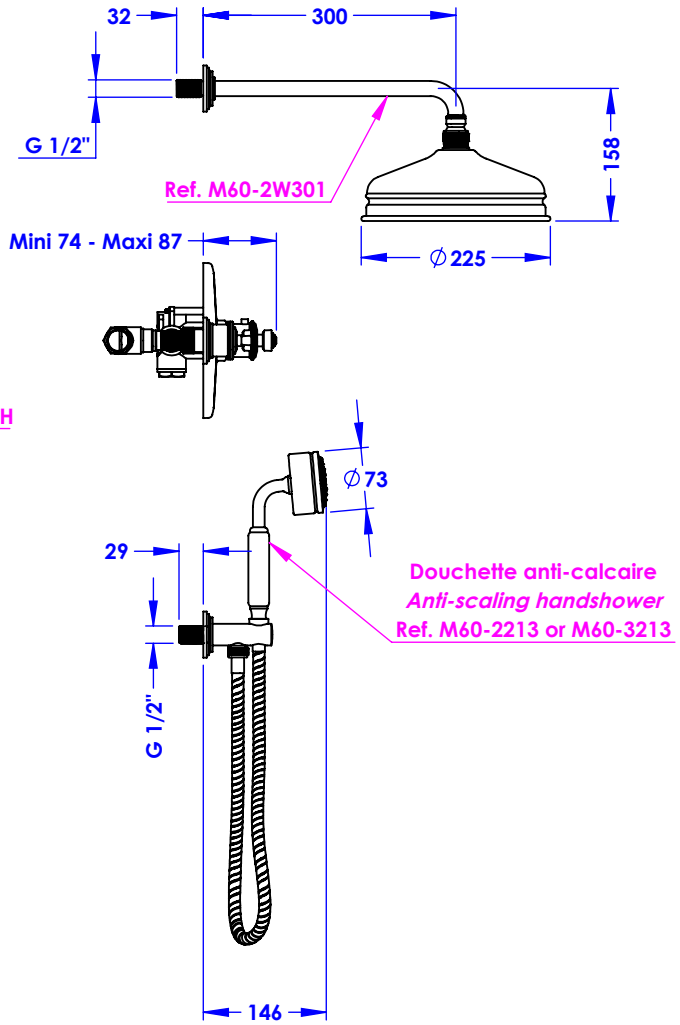

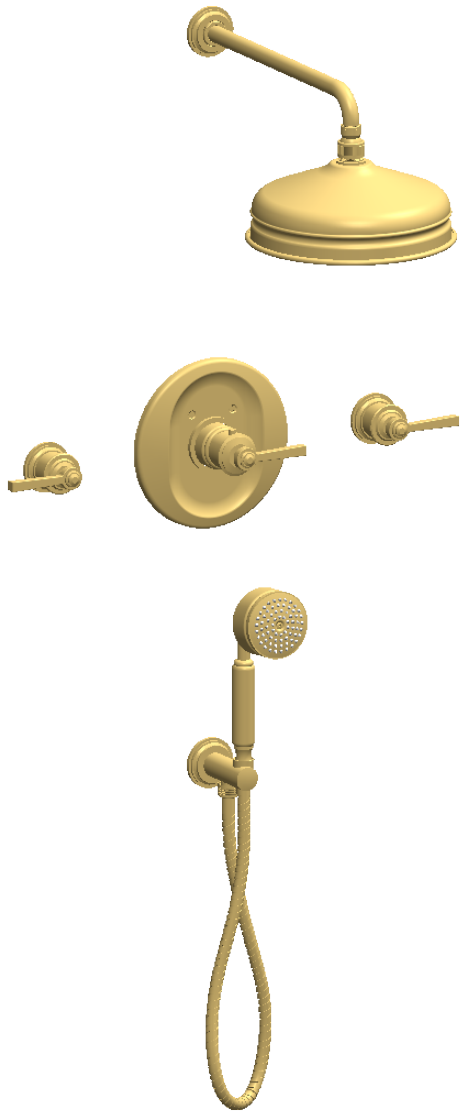

Informations :

Pour les percements, voir les dessins technique des produits suivant leur référence.

For the holes, see the technical drawings of products according to their reference.

Débit pomme de douche / *Headshower flow rate* : 18 l/min sous 3 bars.
Débit douchette / *Handshower flow rate* : 9 l/min sous 3 bars.
Débit centrale thermostatique / *Thermostatic mixer flown rate* : 55 l/min Maxi.
Pression maxi / *Max pressure* : 5 bars.

Margot
Paris 1912

22/07/2024