Collection : Gabrielle à manettes

Robinet d'arrêt 1/2" encastré mural, 1/4 de tour, Gauche (Chaud).

Wall mounted valve 1/2", 1/4 turn, Left (Hot).

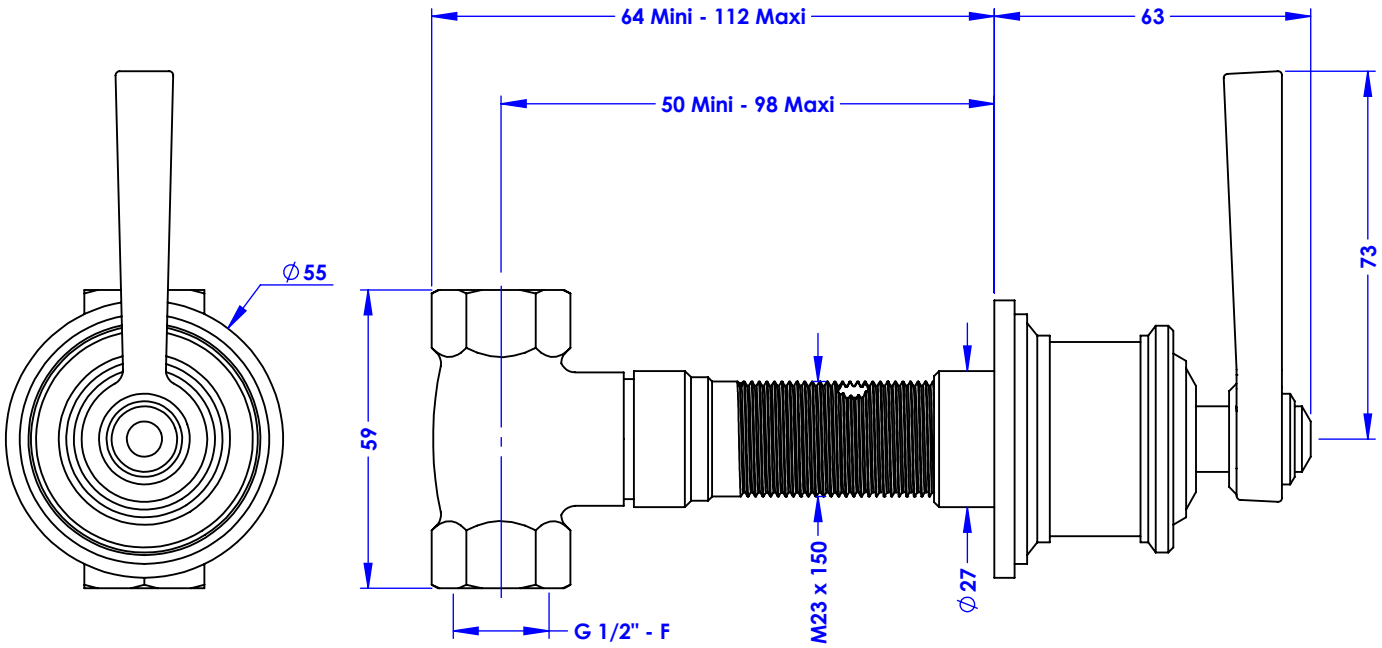

Ref : **M61-128H**
M61-228H

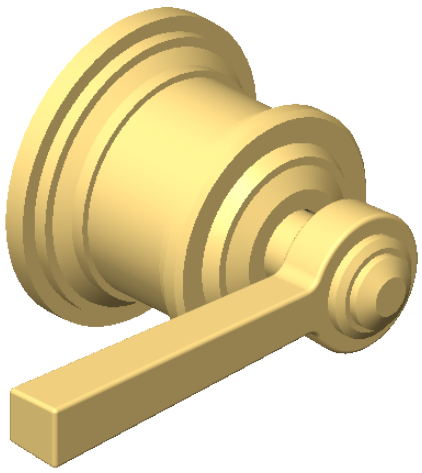

Débit / *Flow rate* : ...l/min sous 3 bars.
Pression maxi / *Max pressure* : 5 bars.

Ø de perçage recommandé.

Ø Recommended drilling.

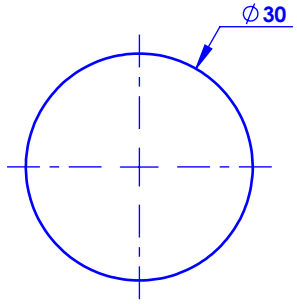

Margot
Paris 1912

Informations :

Fournie avec tête céramique 1/4 de tour. / *Provided with céramic cartridge 1/4 turn.*

06/06/2024 - A