Collection : Westminster

Coulidouche avec douchette , sortie coudée 1/2" et flexible 150cm

Wall shower set on sliding bar, with elbow 1/2" and hose 150cm

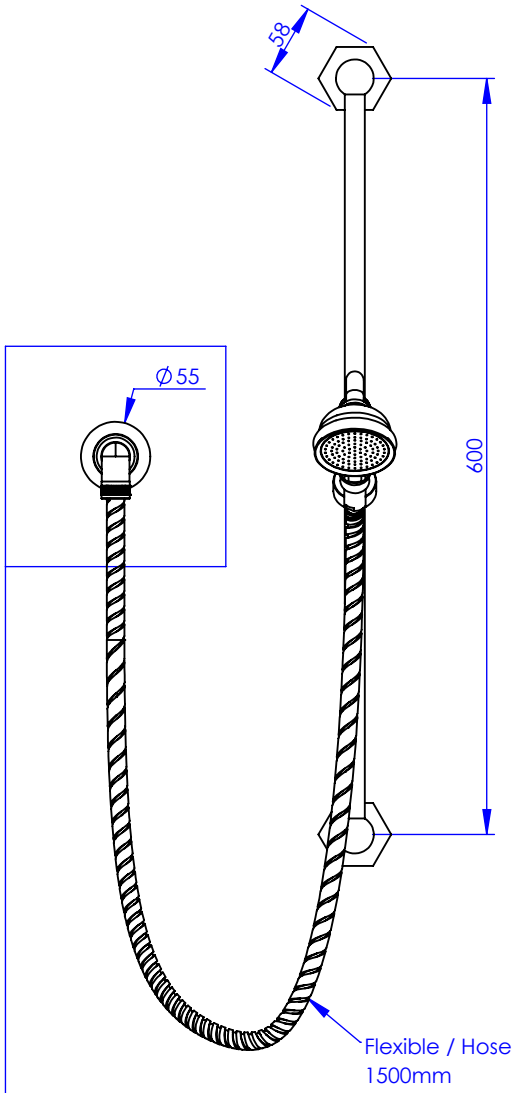

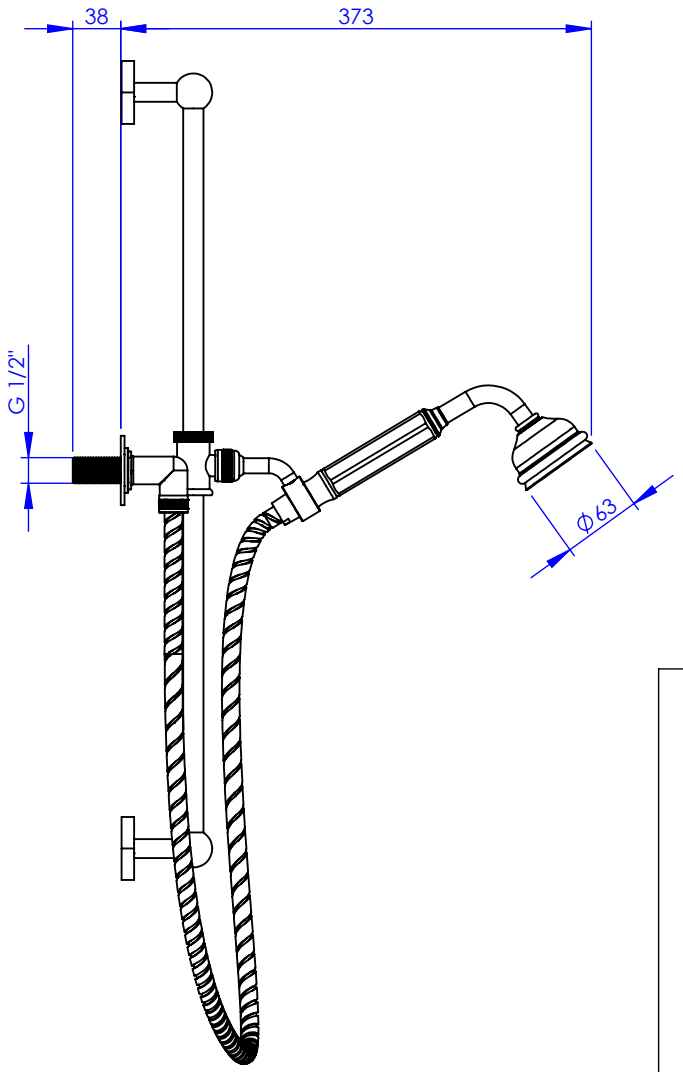

Ref : M38-2211

Ref : M38-3211

Ancienne ref : 039.7.00.16

Débit / Flow rate : 10 l/min sous 3 bars.

Pression maxi / max pressure : 5 bars.

Ø de perçage et entra-axe recommandés.

Ø Recommended drilling and centre distances.

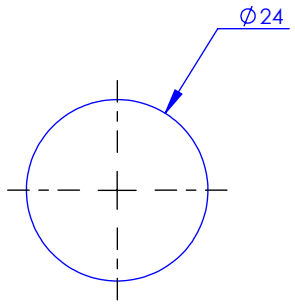

MARGOT

PARIS . 1912

28/05/2021 -1