Collection : Joséphine / Westminster

Porte-verre, mural.

Wall mounted glass holder.

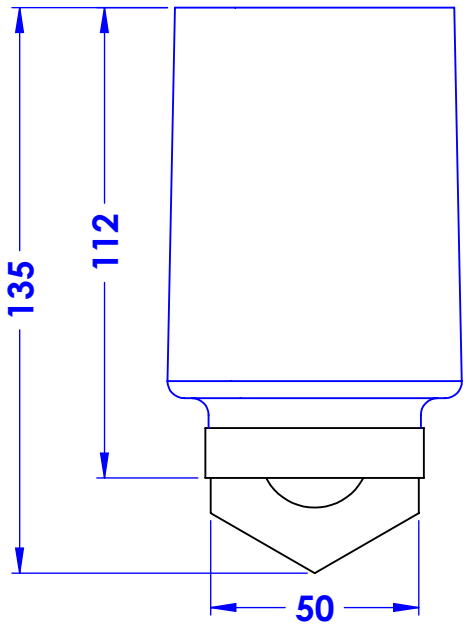

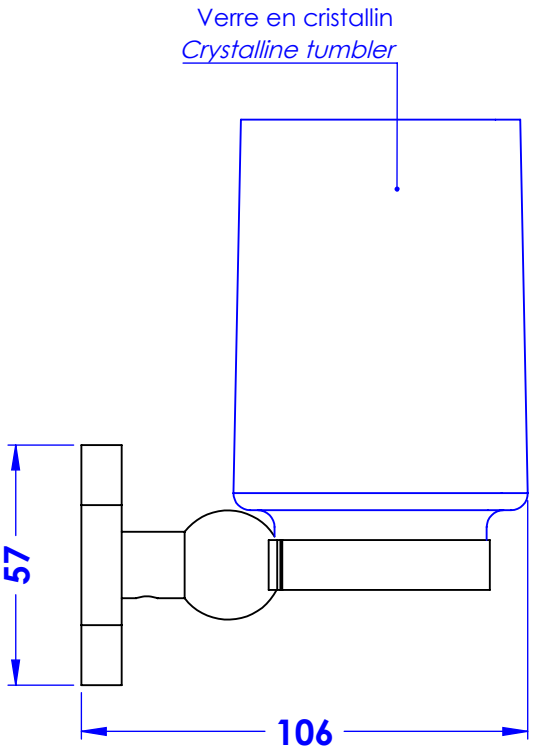

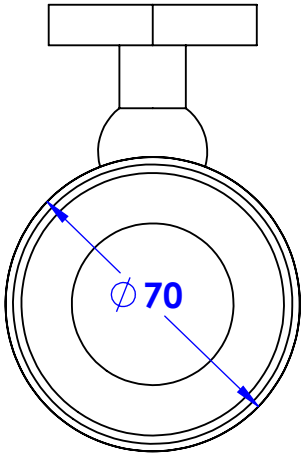

Ref : **M30-520** (Joséphine)
M38-520 (Westminster)

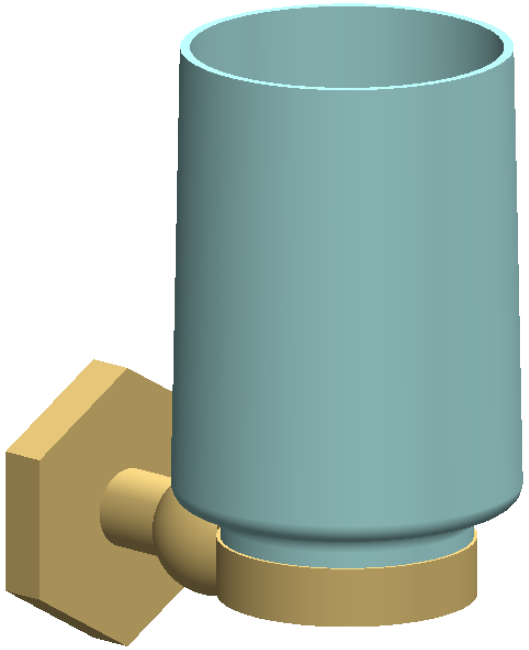

Platine de fixation.

Fixing plate.

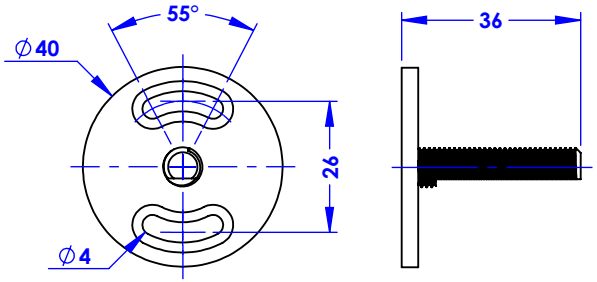

Informations :

Fournie avec visserie. / *Provided with screws.*

Margot
Paris 1912

17/10/2024