Collection : Joséphine

Mitigeur thermostatique bain-douche avec colonne, support téléphone, douchette et flexible.
Thermostatic bath and shower mixer with column, telephone handshower set and hose.

Ref : M30-3310T

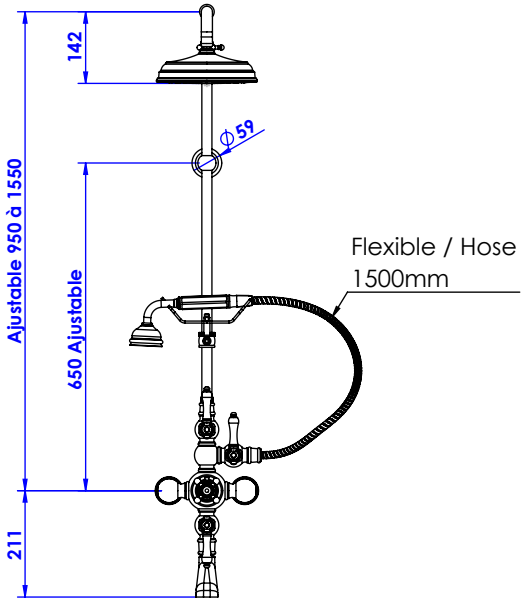

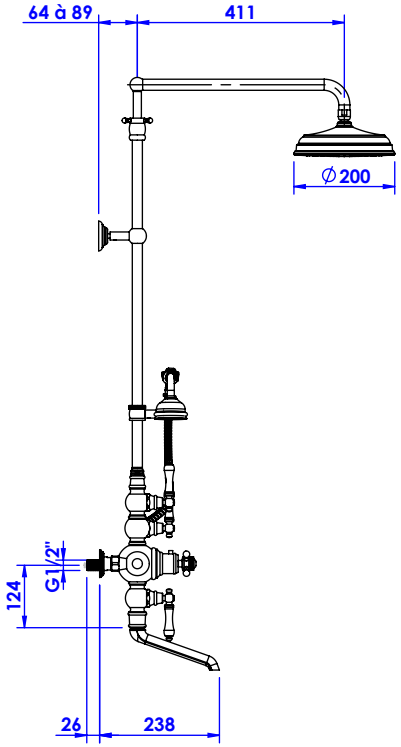

Débit / *Flow rate* : 18 l/min (sous 3 bars).
Pression maxi / *max pressure* : 5 bars.

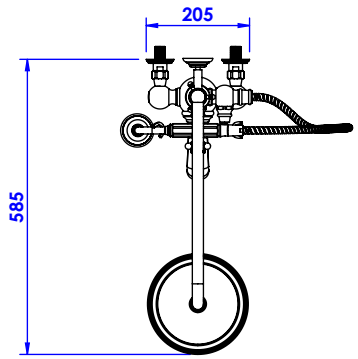

ø de perçage et entraxe recommandés.
ø recommended drilling and centre distances.

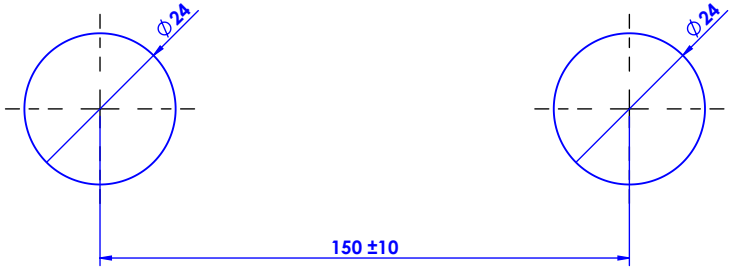

MARGOT
PARIS . 1912

Informations :
Fournie avec tête céramique 1/4 de tour. / Provided with ceramic cartridge 1/4 turn.

20/10/2021-1