Collection : Joséphine

Mélangeur thermostatique bain-douche sur gorge 4 trous avec flexibles de raccordement

Rim mounted 4-hole thermostatic bath and shower mixer, with connection hoses

Ref : M30-3304

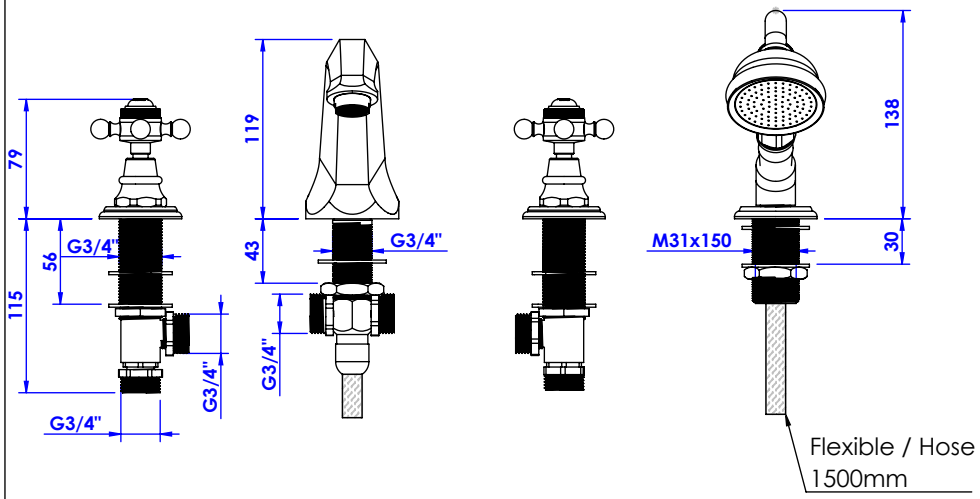

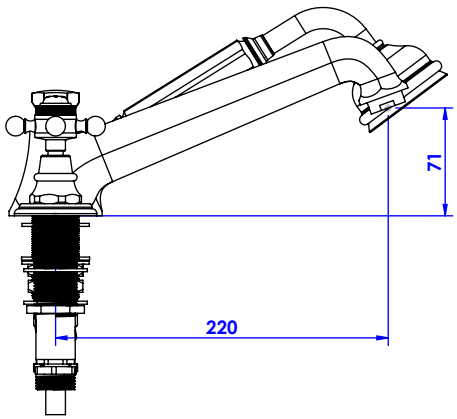

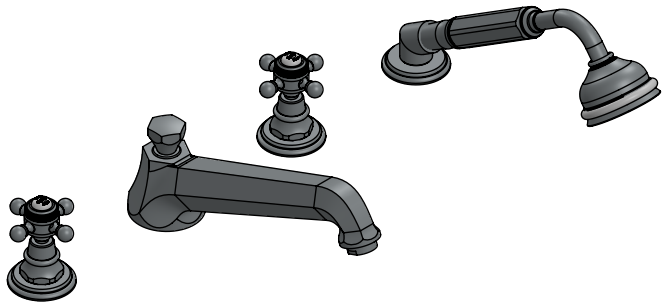

Débit / *Flow rate* : 70 l/min (sous 3 bars).
Pression maxi / *max pressure* : 5 bars.

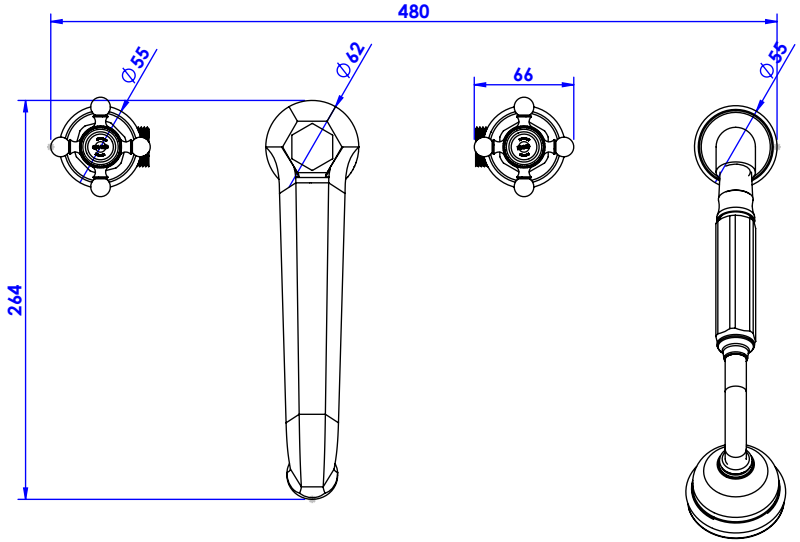

ø de perçage et entraxe recommandés.
ø recommended drilling and centre distances.

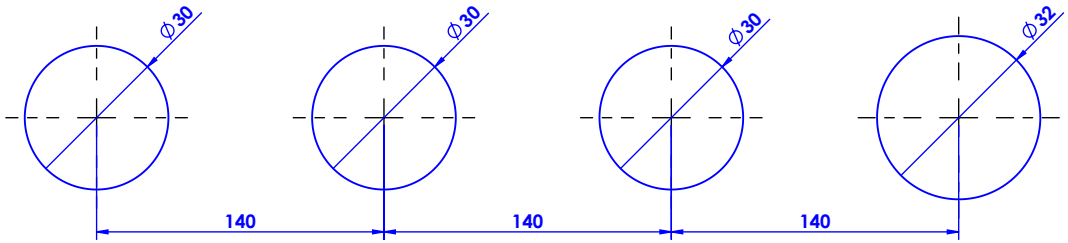

Informations :

Fournie avec tête céramique 1/4 de tour. / Provided with ceramic cartridge 1/4 turn.
Raccordement par flexibles inox tressés (lg 300mm). / Connected by stainless steel hoses (lg 11,80 inch)
Vidage fourni sur demande / Bathtub drain on demand

MARGOT
PARIS . 1912

22/09/2021-1