Collection : Thétis / Circé

Porte-gants deux crochets, mural.

Wall mounted double hook fot facecloth.

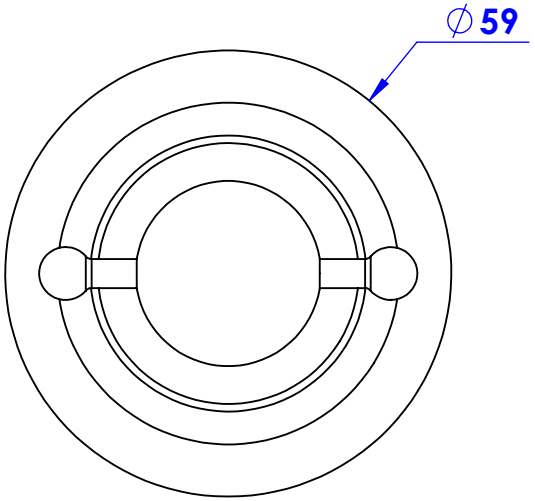

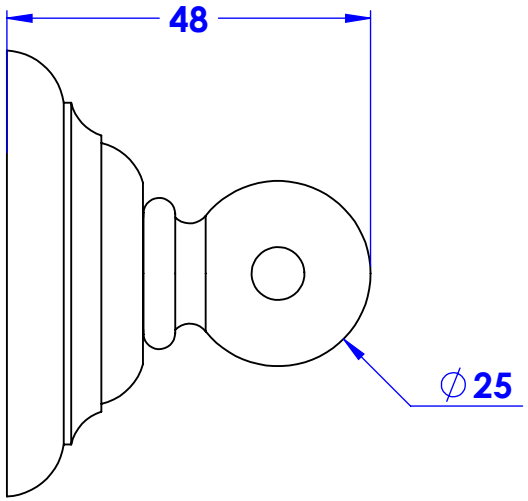

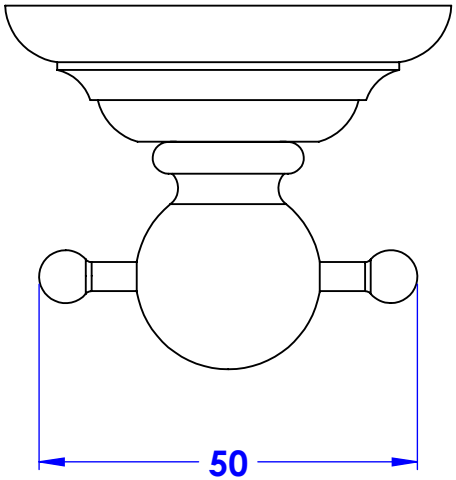

Ref : **M02-501** (Thétis)
M20-501 (Circé)

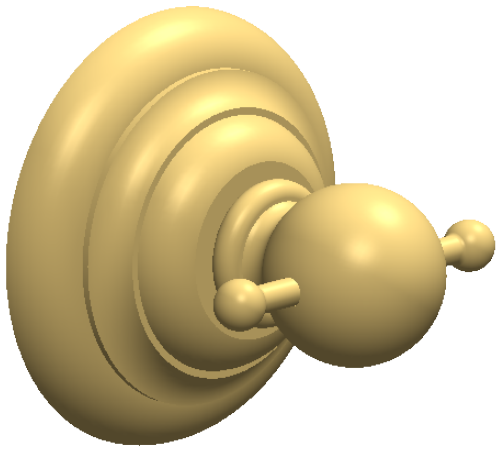

Platine de fixation.

Fixing plate.

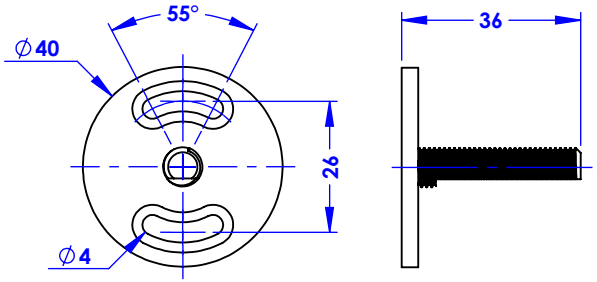

Informations :

Fournie avec visserie. / *Provided with screws.*

Margot
Paris 1912

23/10/2024