Collection : Circé

Mitigeur thermostatique douche avec colonne, support téléphone et pomme anti-calcaire
Thermostatic shower mixer with telephone handshower set, column and anti-scaling shower head

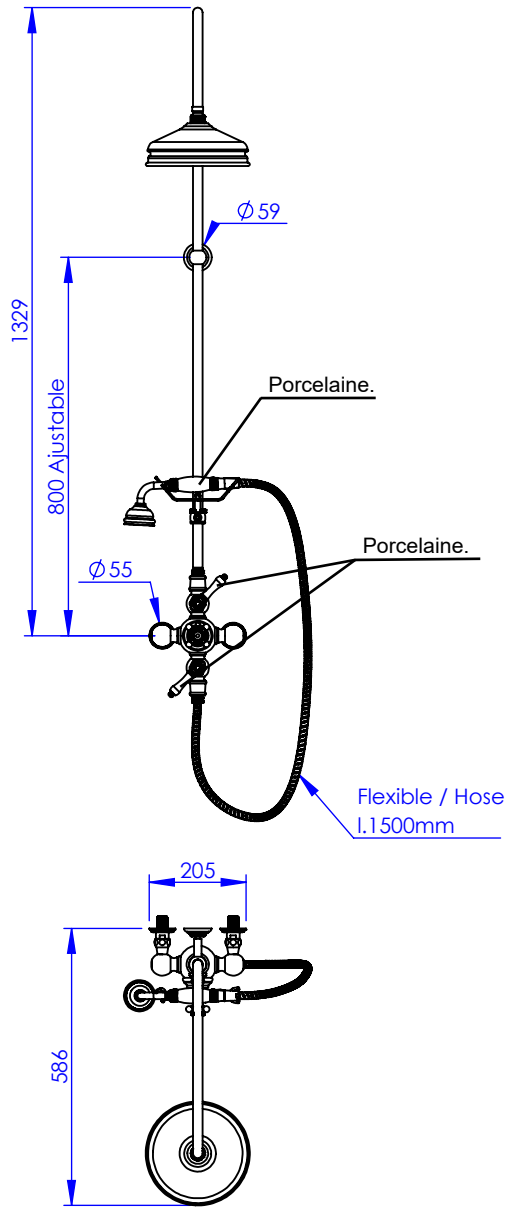

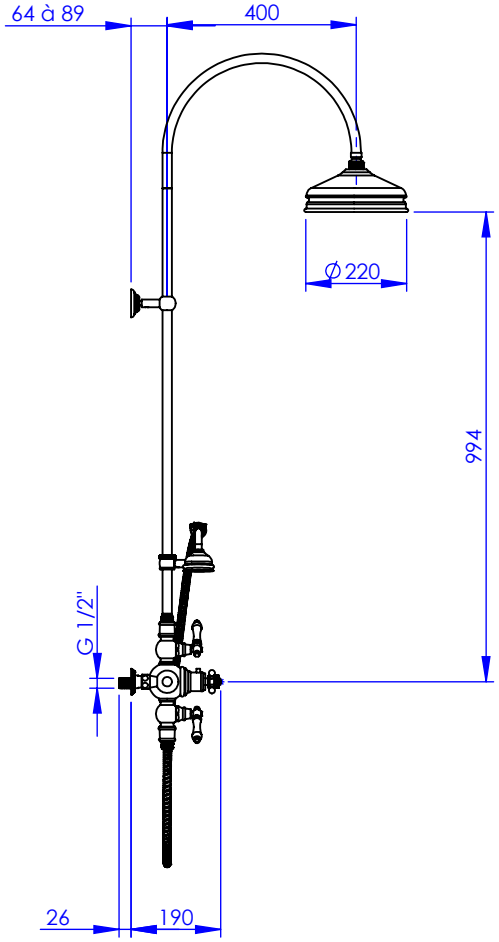

M20-2204T
M21-2204T (manette métal / metal lever handles)
M22-2204T (porcelaine blanche / white porcelain)
M23-2204T (porcelaine noire / black porcelain)

Débit Douchette/ Flow rate : 10 l/min sous 3 bars.
Débit Pomme Ø200/ Flow rate : 18 l/min sous 3 bars.
Pression maxi / max pressure : 5 bars.

Ø de perçage et entra-axe recommandés.
Ø Recommended drilling and centre distances.

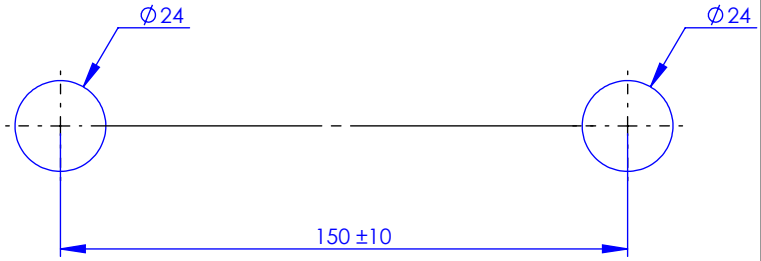

MARGOT
PARIS . 1912

Informations :
Fournie avec tête céramique 1/4 de tour. / Provided with céramic cartridge 1/4 turn.

23/04/2021 -1