Collection : Circé

Paire de robinets de lavabo sur gorge, avec vidage à tirette
Pair of rim mounted basin taps, with pull-out basin waste

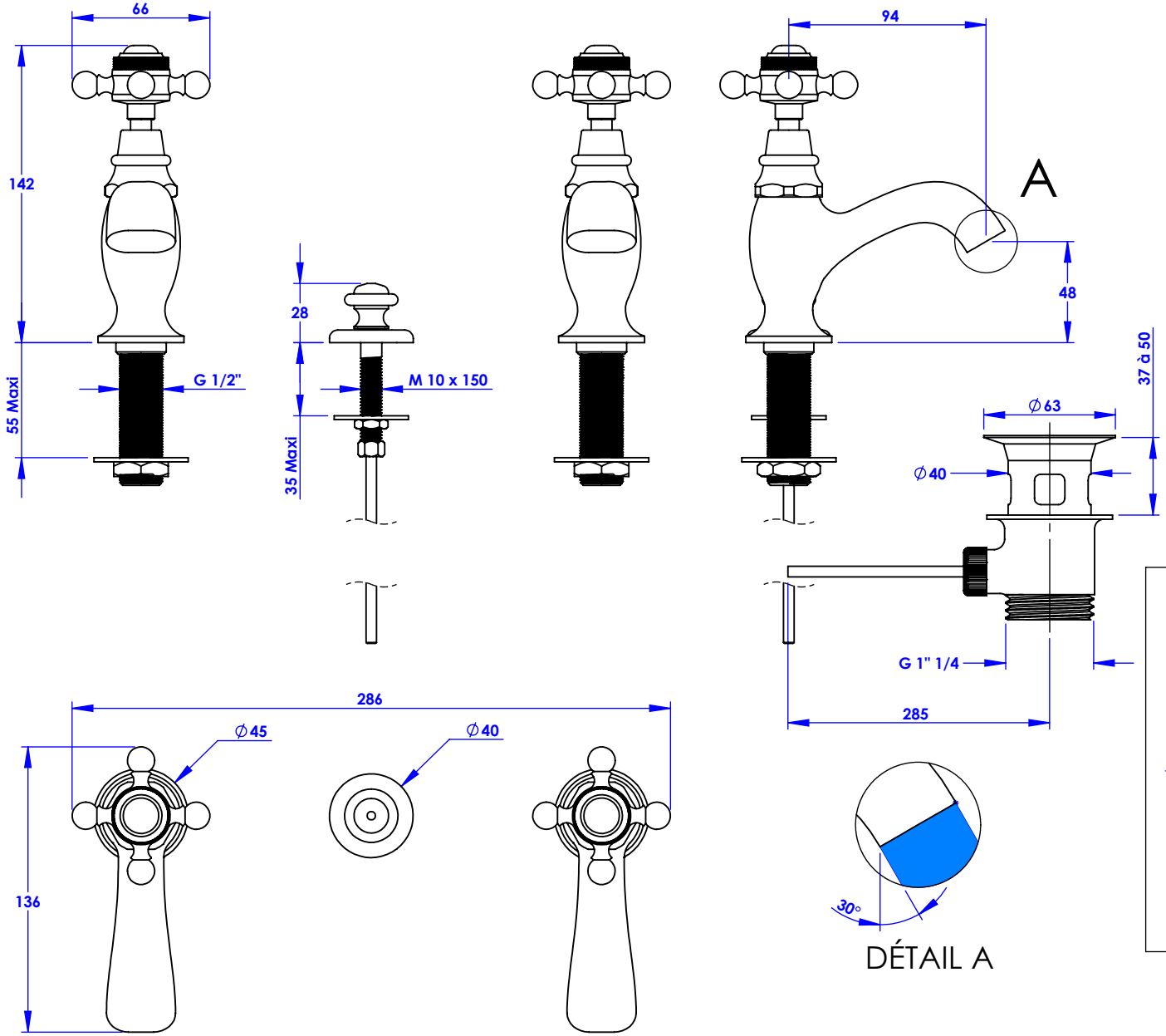

Ref : M20-1201

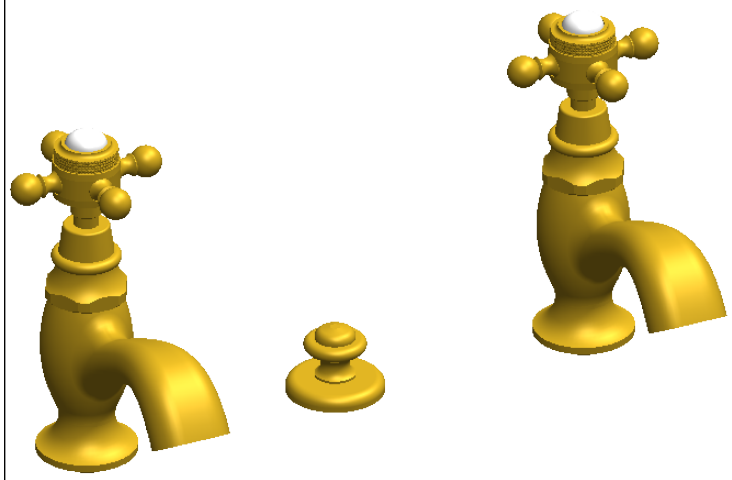

Ancienne ref : 011.3.13.00

Débit / Flow rate : 6 l/min sous 3 bars.
Pression maxi / max pressure : 5 bars.

Ø de perçage et entre-axe recommandés.
Ø Recommended drilling and centre distances.

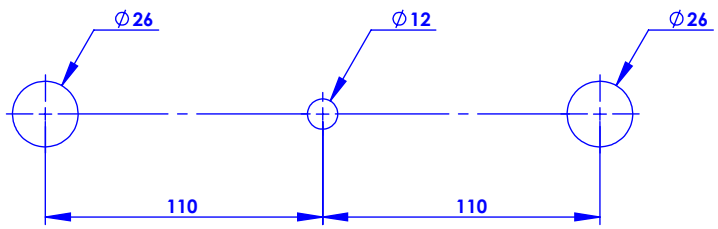

Informations :
Fournie avec tête céramique 1/4 de tour. / Provided with céramic cartridge 1/4 turn.
Vidage fourni (voir fiches techniques.) / Waste included (see technicals drawings.)

MARGOT
PARIS . 1912

26/10/2021 -2