Collection : Thétis / Circé

Réserve pour papier, murale.

Wall mounted reserve roll holder.

Ref : **M02-505** (Thétis)
M20-505 (Circé)

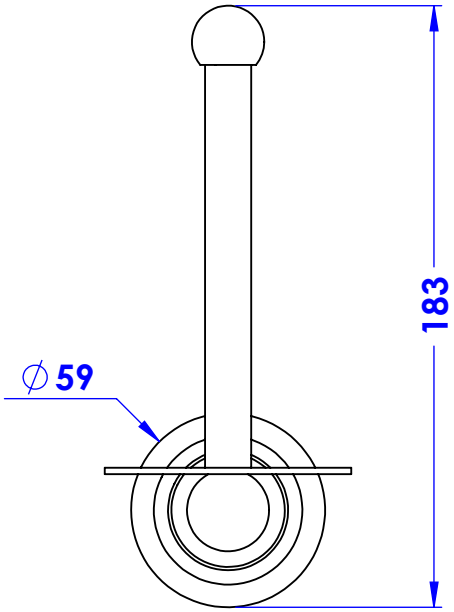

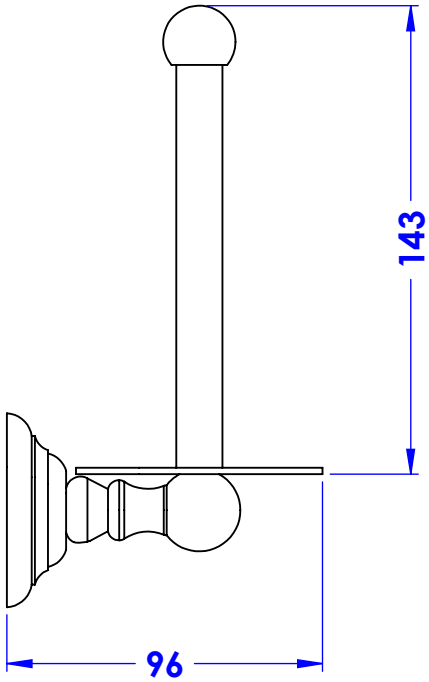

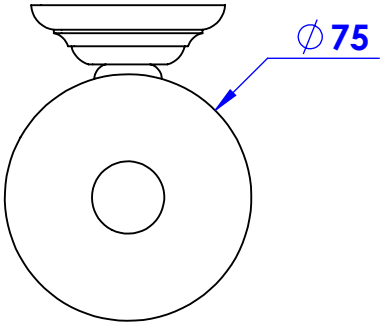

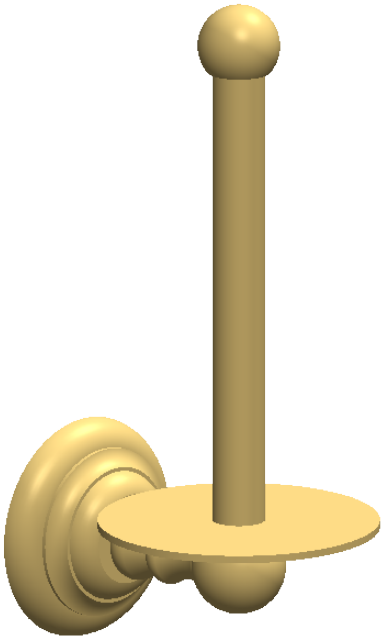

Platine de fixation.

Fixing plate.

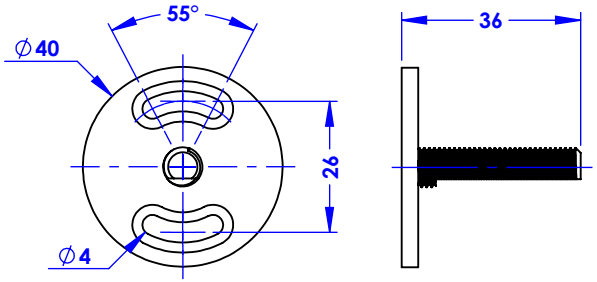

Informations :

Fournie avec visserie. / *Provided with screws.*

Margot
Paris 1912

24/10/2024