Collection : Thétis

Mitigeur thermostatique bain-douche avec colonne support téléphone, douchette, pomme anti-calcaire et flexible

Thermostatic bath and shower mixer with column, telephone handshower set, anti-scaling shower head and hose

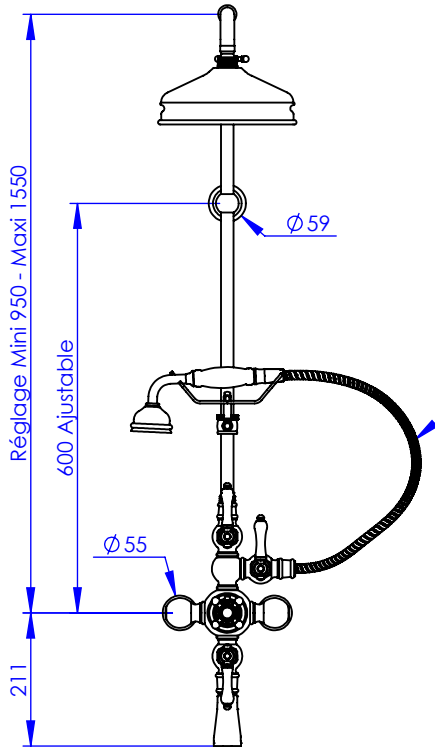

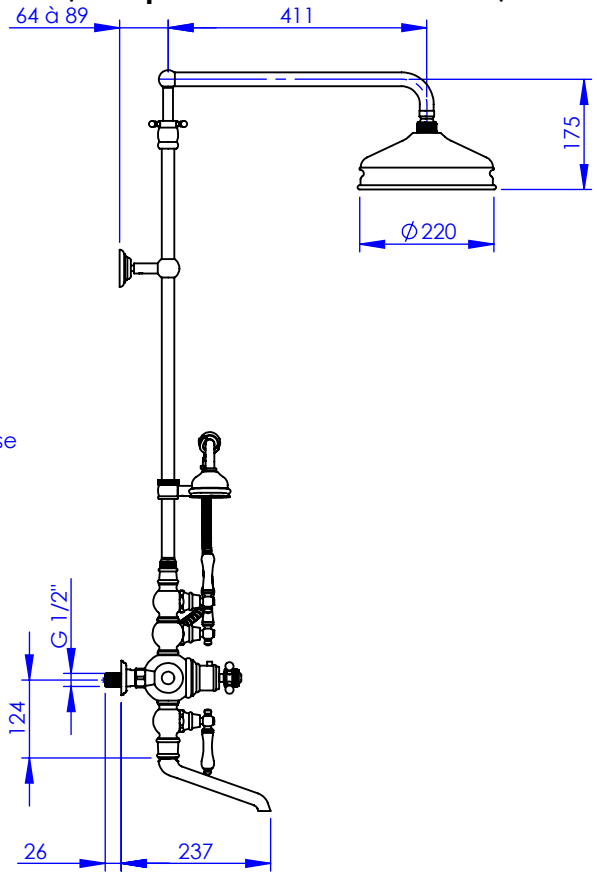

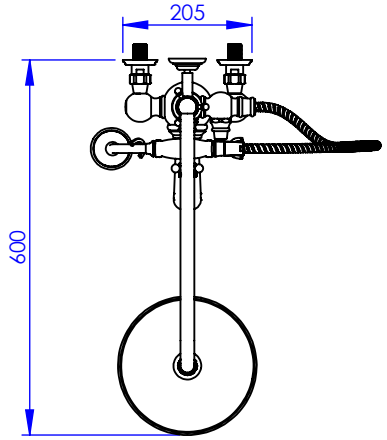

Thétis
M02-3311T
M03-3311T (manette métal / metal lever handles)
M04-3311T (porcelaine blanche / white porcelain)
M05-3311T (porcelaine noire / black porcelain)

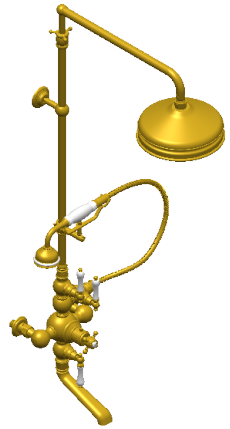

Débit Douchette/ Flow rate : 10 l/min sous 3 bars.
Débit Pomme Ø200/ Flow rate : 18 l/min sous 3 bars.
Pression maxi / max pressure : 5 bars.

Ø de perçage et entra-axe recommandés.
Ø Recommended drilling and centre distances.

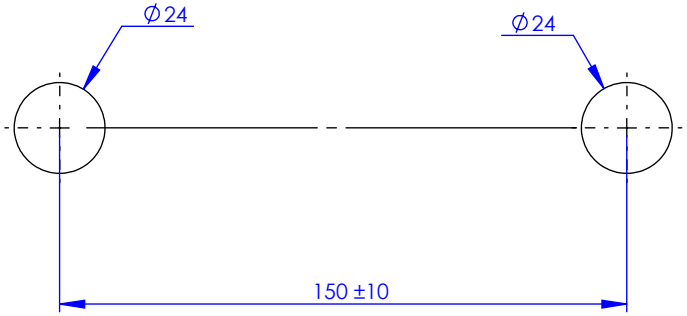

MARGOT
PARIS . 1912

Informations :
Fournie avec tête céramique 1/4 de tour. / Provided with céramic cartridge 1/4 turn.

20/04/2021 -1