Collection : Thétis

Mitigeur mécanique bain-douche 3 trous XL, sur gorge avec flexibles de raccordement
XL rim mounted 3-hole single-lever bath and shower mixer, with connection hoses

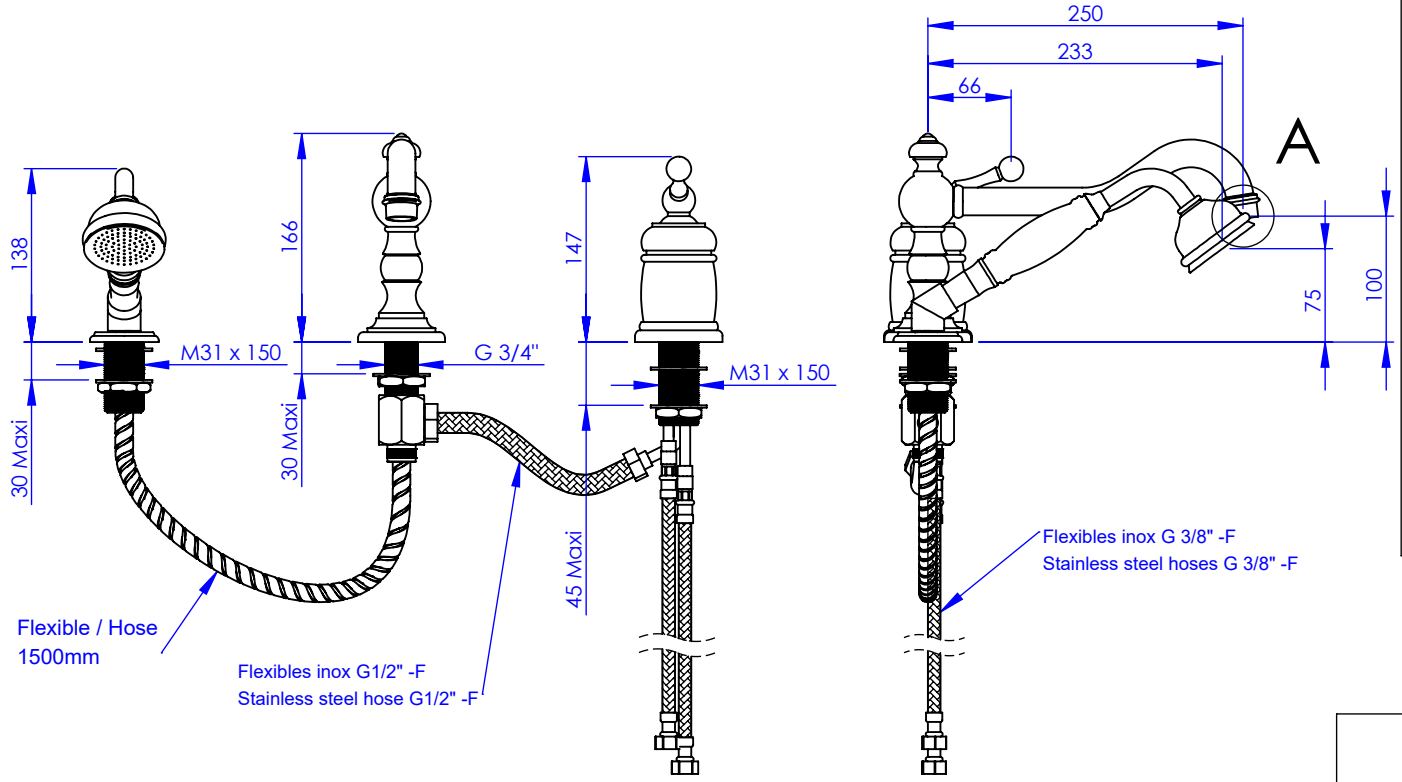

Ref : M02-3301MXL

Ancienne ref : 012.7.51.GB

Débit / Flow rate : ...l/min sous 3 bars.
Pression maxi / max pressure : 5 bars.

Ø de perçage et entra-axe recommandés.
Ø Recommended drilling and centre distances.

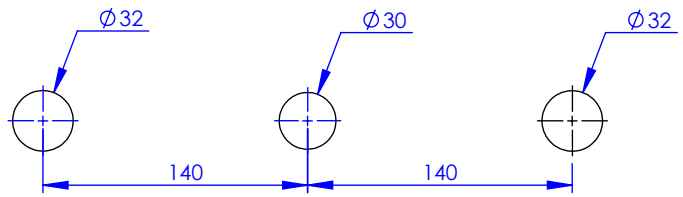

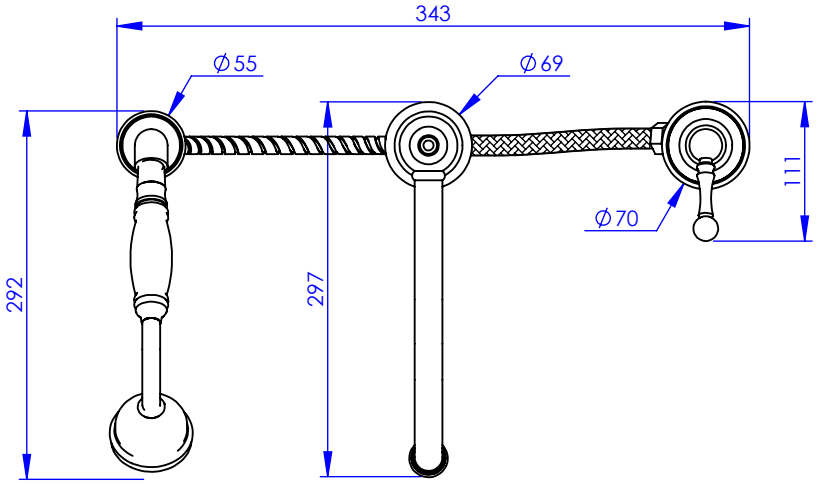

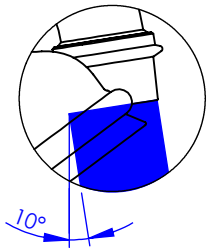

DÉTAIL A

ECHELLE 1 : 2

MARGOT

PARIS . 1912

Informations :

Fournie avec cartouche céramique. / Provided with céramic cartridge.
Raccordement par flexibles inox tressés (lg 350mm). / Connected by stainless steel hoses (lg 13"4/5).
Vidage non-fourni. / Waste not-included.

26/02/2021 -1