Collection : Thétis

Mélangeur de lavabo 3 trous mural
Wall-mounted 3-hole basin set

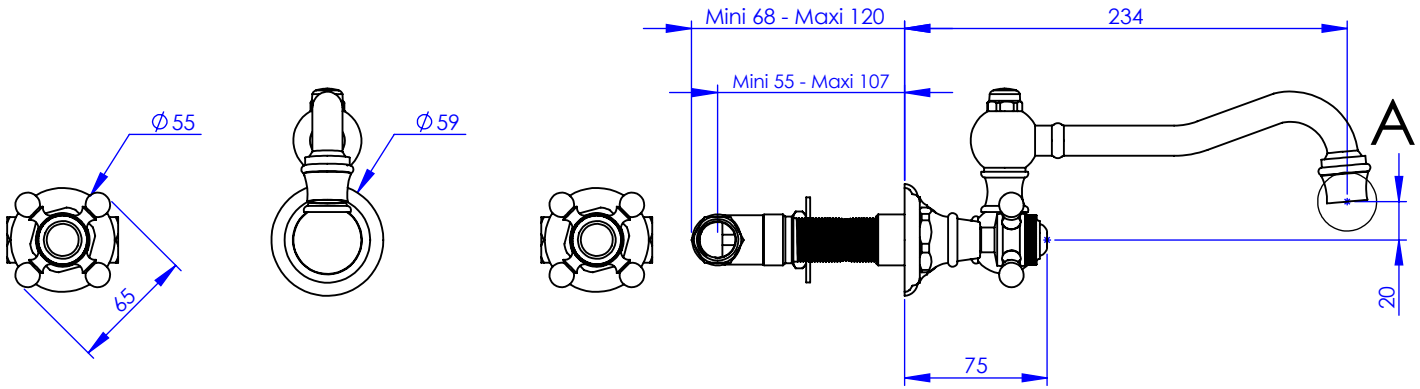

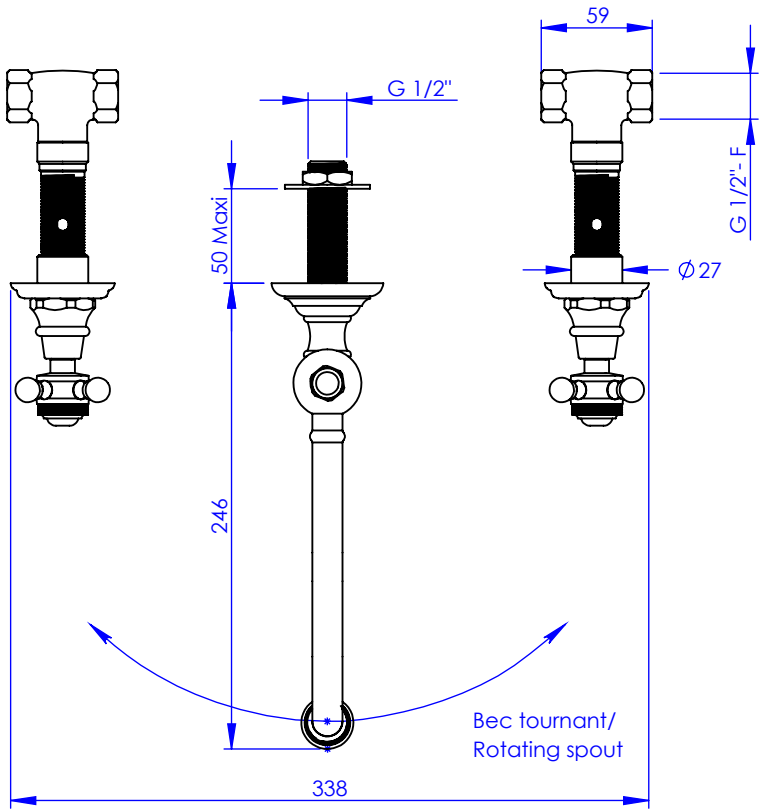

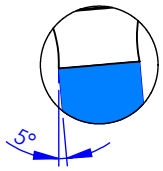

DÉTAIL A

Ref : M02-1303

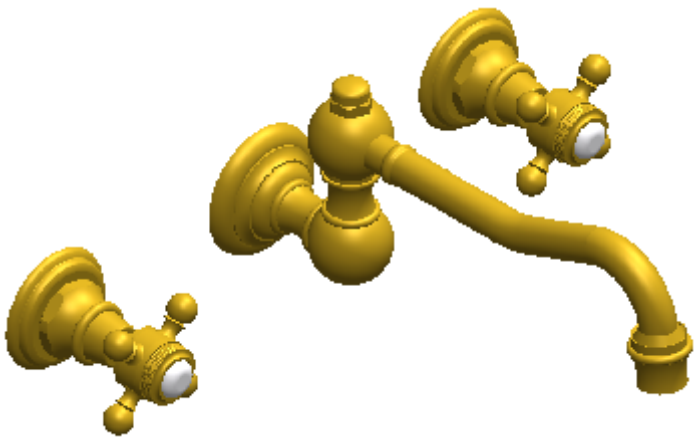

Ancienne réf : 012.3.43.00

Débit / Flow rate : 6 l/min sous 3 bars.
Pression maxi / max pressure : 5 bars.

Ø de perçage et entre-axe recommandés.
Ø Recommended drilling and centre distances.

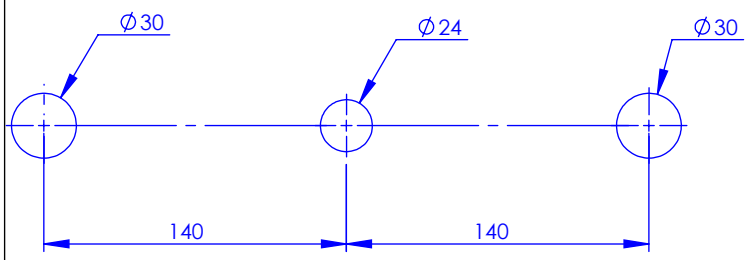

MARGOT

PARIS . 1912

Informations :
Fournie avec tête céramique 1/4 de tour. / Provided with céramic cartridge 1/4 turn.
Vidage non-fourni. / Waste not-included.

14/01/2021 -2