Collection : Thétis

Vidage de lavabo à tirette
Pull-out basin waste

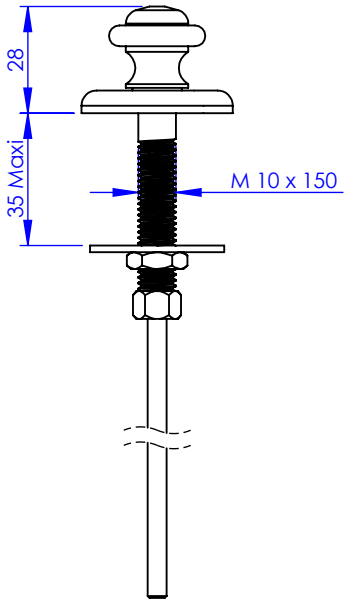

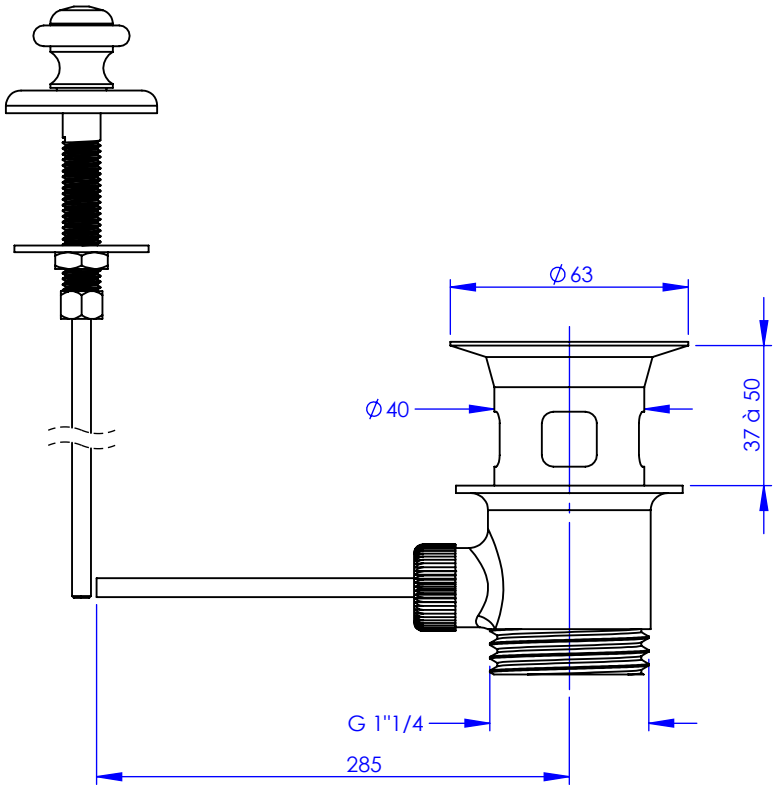

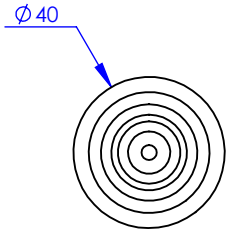

Ref : M02-112

Ancienne ref : 012.VIDA.81

Débit / Flow rate : ...l/min sous 3 bars.
Pression maxi / max pressure : 5 bars.

Ø de perçage et entra-axe recommandés.
Ø Recommended drilling and centre distances.

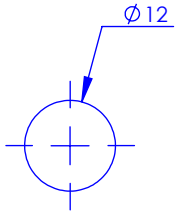

MARGOT

PARIS . 1912

26/01/2021 -1