Collection : Série 1900

Porte-savon douche, mural.

Wall mounted shower soap holder.

Ref : **M01-519**

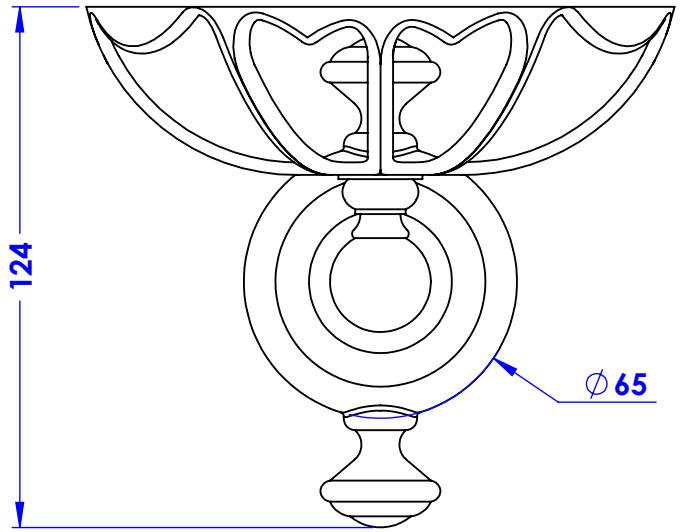

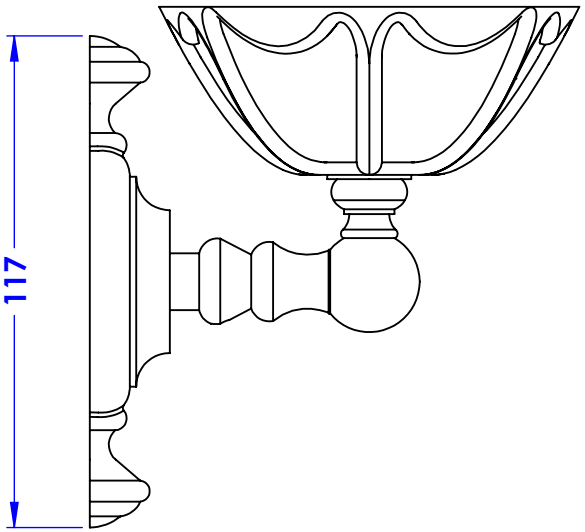

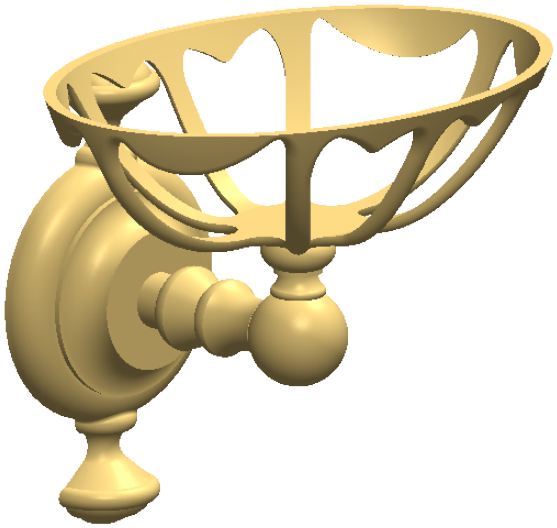

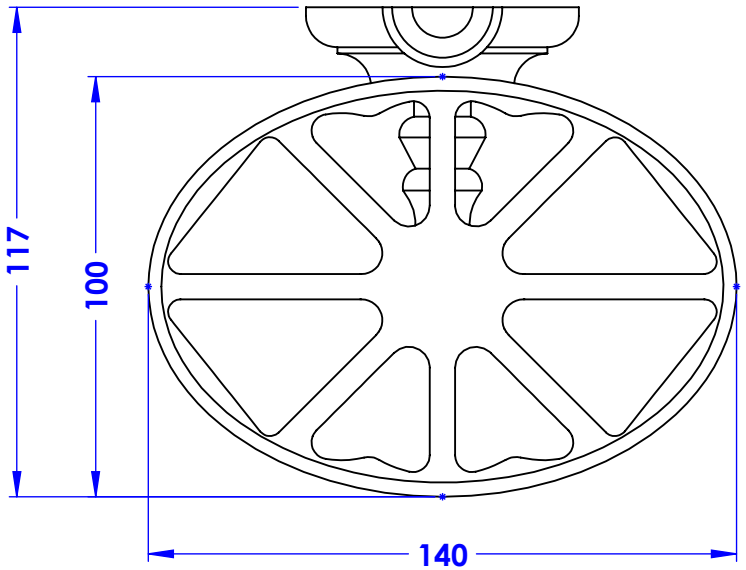

Platine de fixation.

Fixing plate.

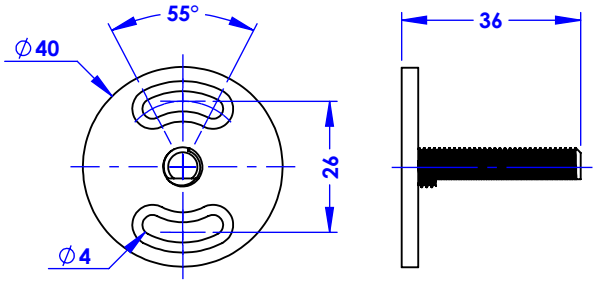

Informations :

Fournie avec visserie. / *Provided with screws.*

Margot

Paris 1912

12/11/2024