Collection : Série 1900

Porte-savon, mural, avec coupe porcelaine.

Wall mounted soap dish holder with porcelain dish.

Ref : **M01-515**

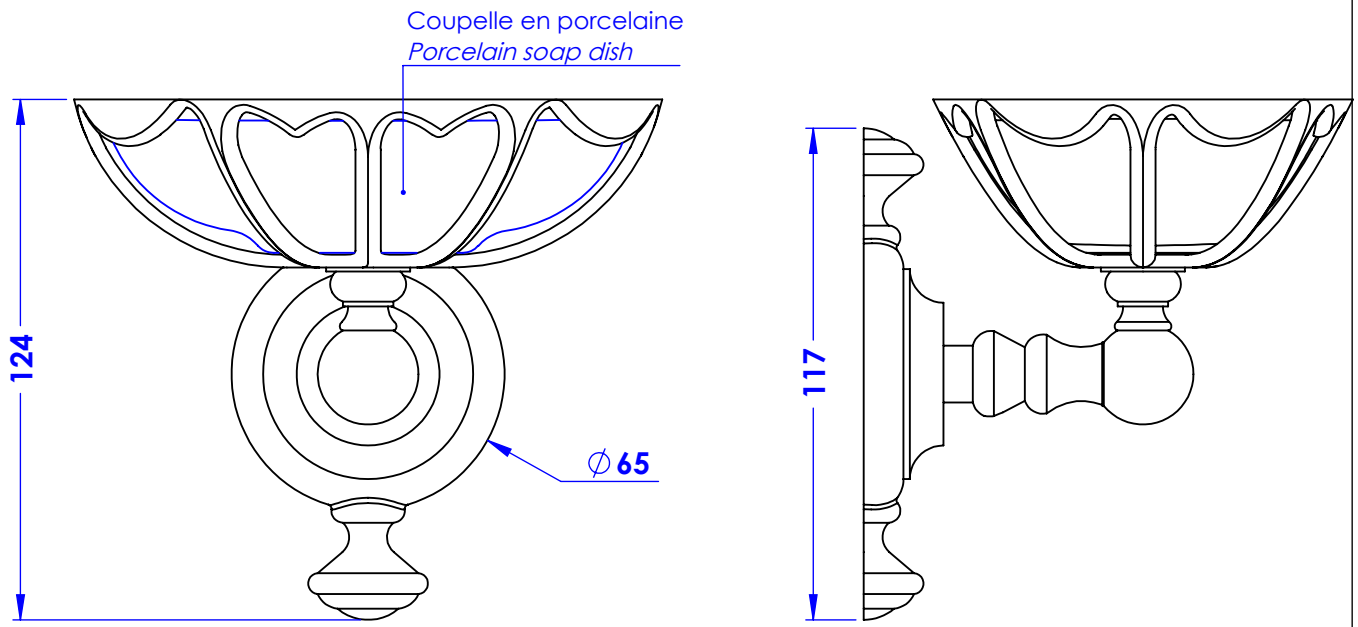

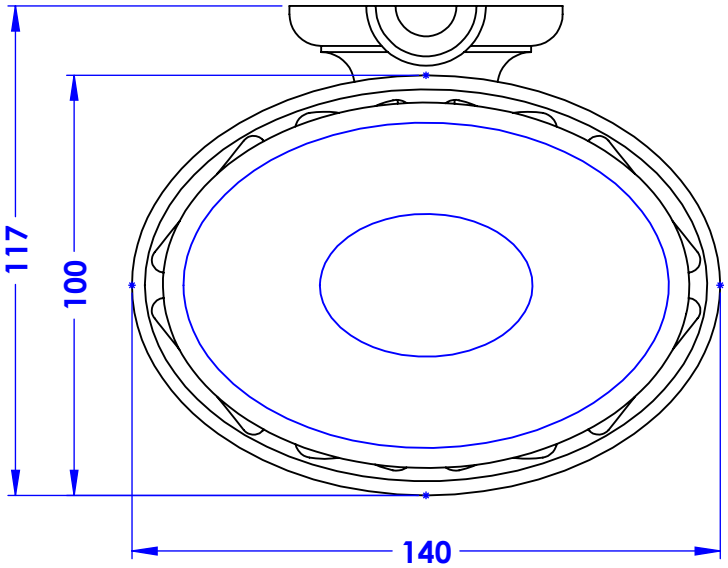

Platine de fixation.

Fixing plate.

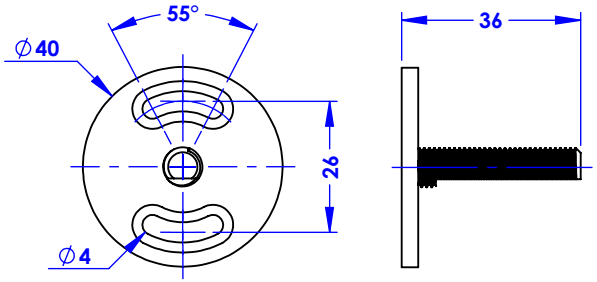

Informations :

Fournie avec visserie. / *Provided with screws.*

Margot

Paris 1912

12/11/2024