Collection : Série 1900

Porte-serviette anneau, Ø 20 cm, mural.

Wall mounted towel ring, Ø20 cm.

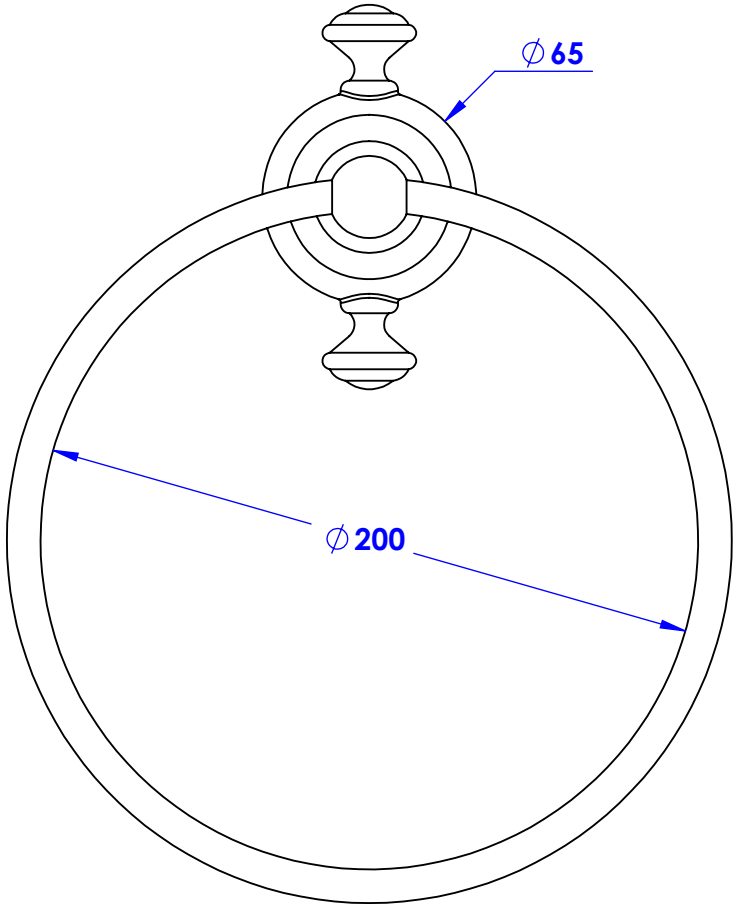

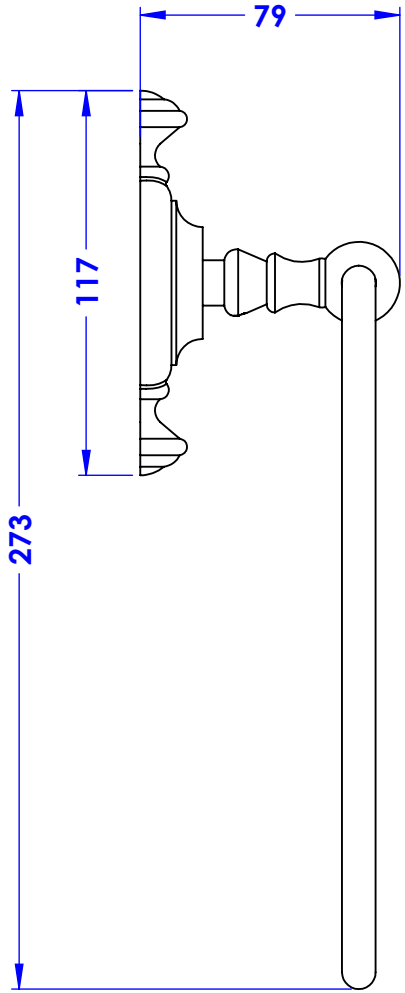

Ref : **M01-510**

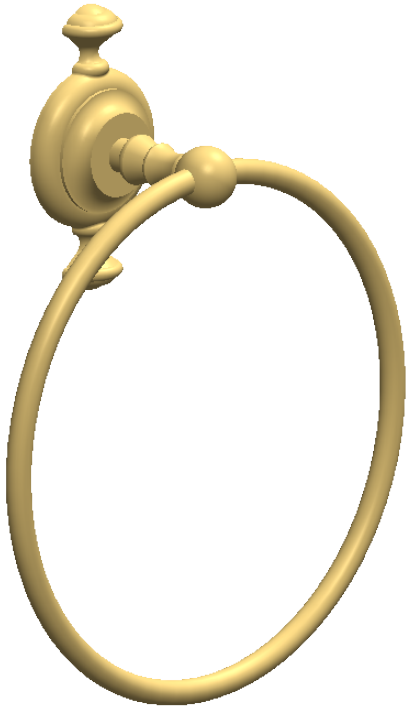

Platine de fixation.

Fixing plate.

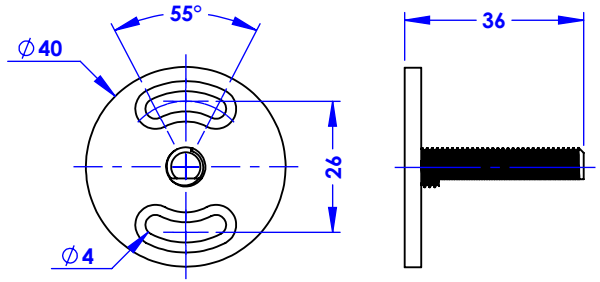

Informations :

Fournie avec visserie. / *Provided with screws.*

Margot

Paris 1912

08/11/2024