Collection : Tous styles

Vidage automatique de baignoire avec volant rond - dimensions standard

Complete bathtub drain with round control knob, regular dimensions

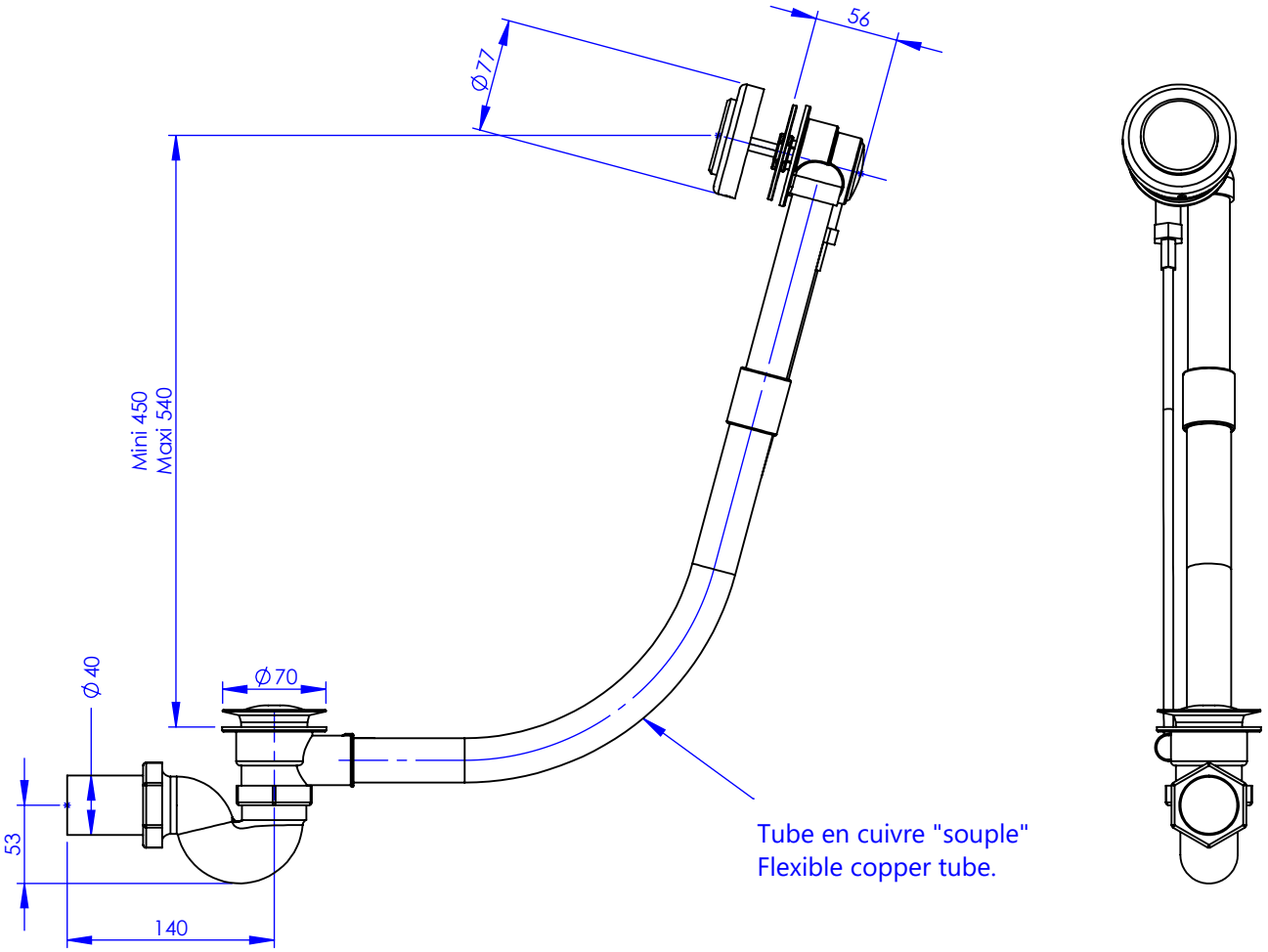

Ref : M00-305R

Ancienne ref : 011.VIDA.83

MARGOT

PARIS . 1912

06/04/2021 -2