Collection : Volupté

Baignoire en fonte Volupté, blanche, L. 170 cm.

Volupté free-standing cast-iron bathtub, white, L. 170 cm.

Ref : **CIB-8F317**

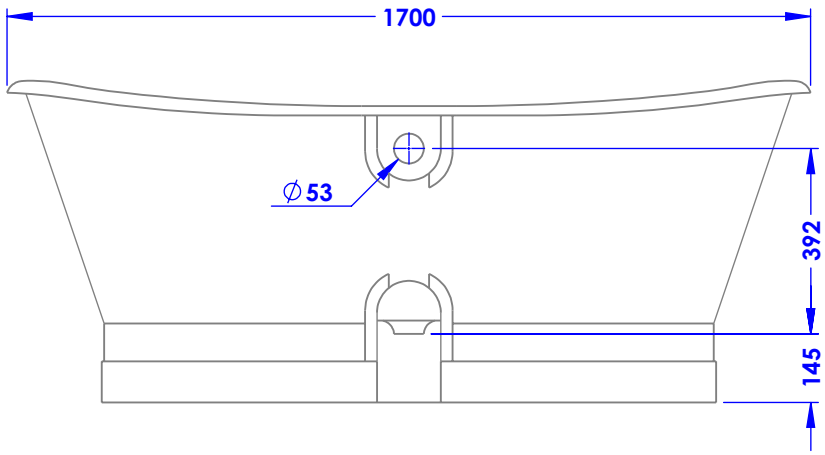

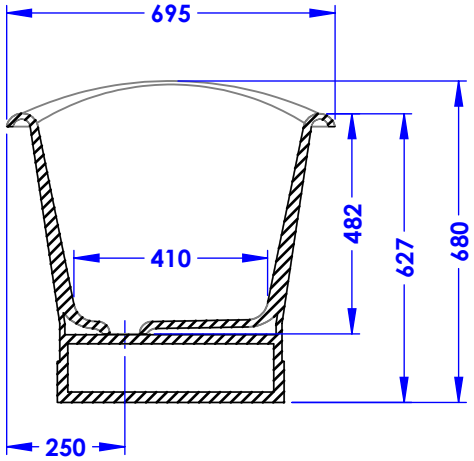

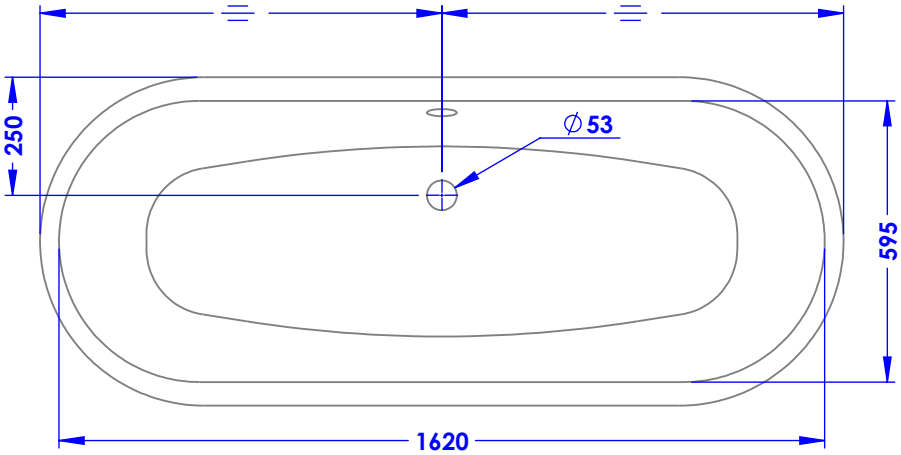

Volume : 215 L **Masse : 195 Kg**

Margot

Paris 1912

Informations :

Option peinture noire pour baignoire **réf. CIB-8P100**. / *Bathtubs black paint option **ref. CIB-8P100**.*

Toutes les dimmensions mentionnées sont succeptibles de variations dans les limites normales indiquées par les normes applicables

All the reffered dimensions are susceptible to variations within the normal limits stated by the applicable standards.

Trou de trop-plein également disponible en 63 mm. */ Overflow hole also availabe with 63 mm.*

11/04/2025